CT-F4026

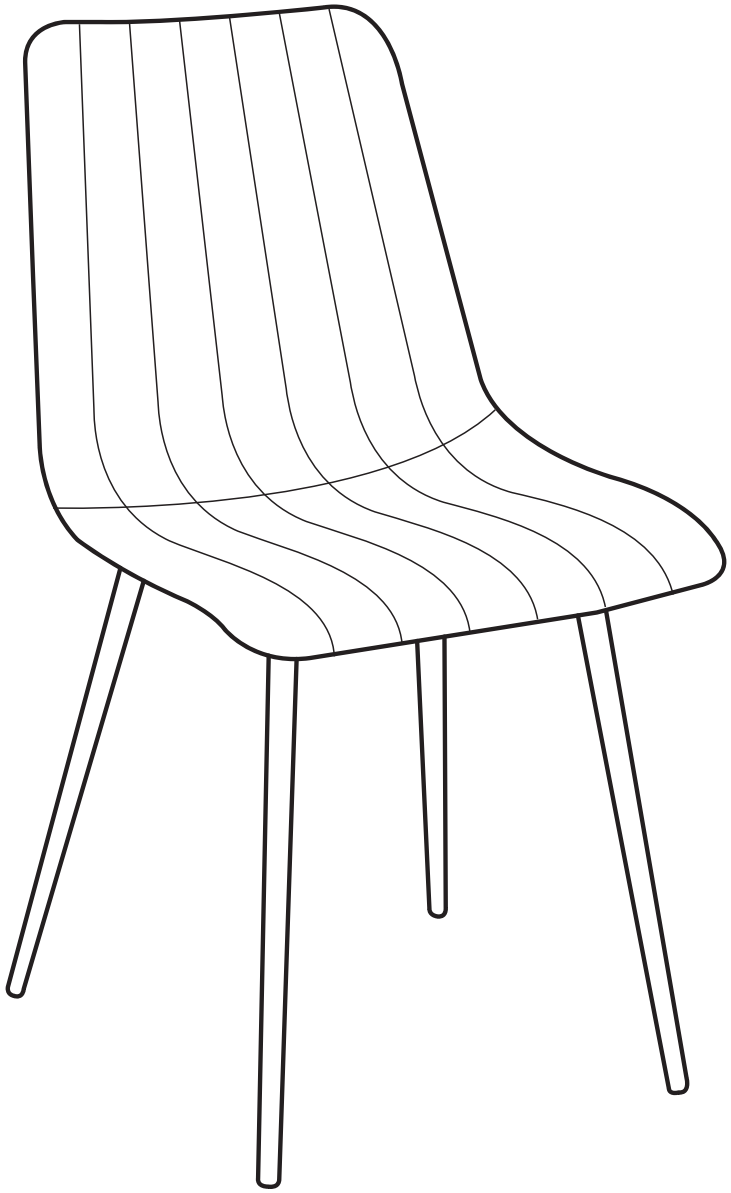

1 x 1

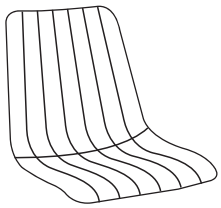

2 x 1

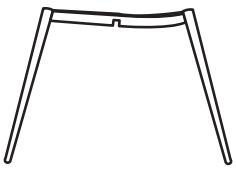

3 x 1

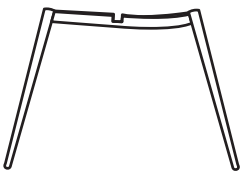

A x 4



M6 x 13mm

B x 4



M6 x 45mm

C x 1



D x 4



E x 1



1

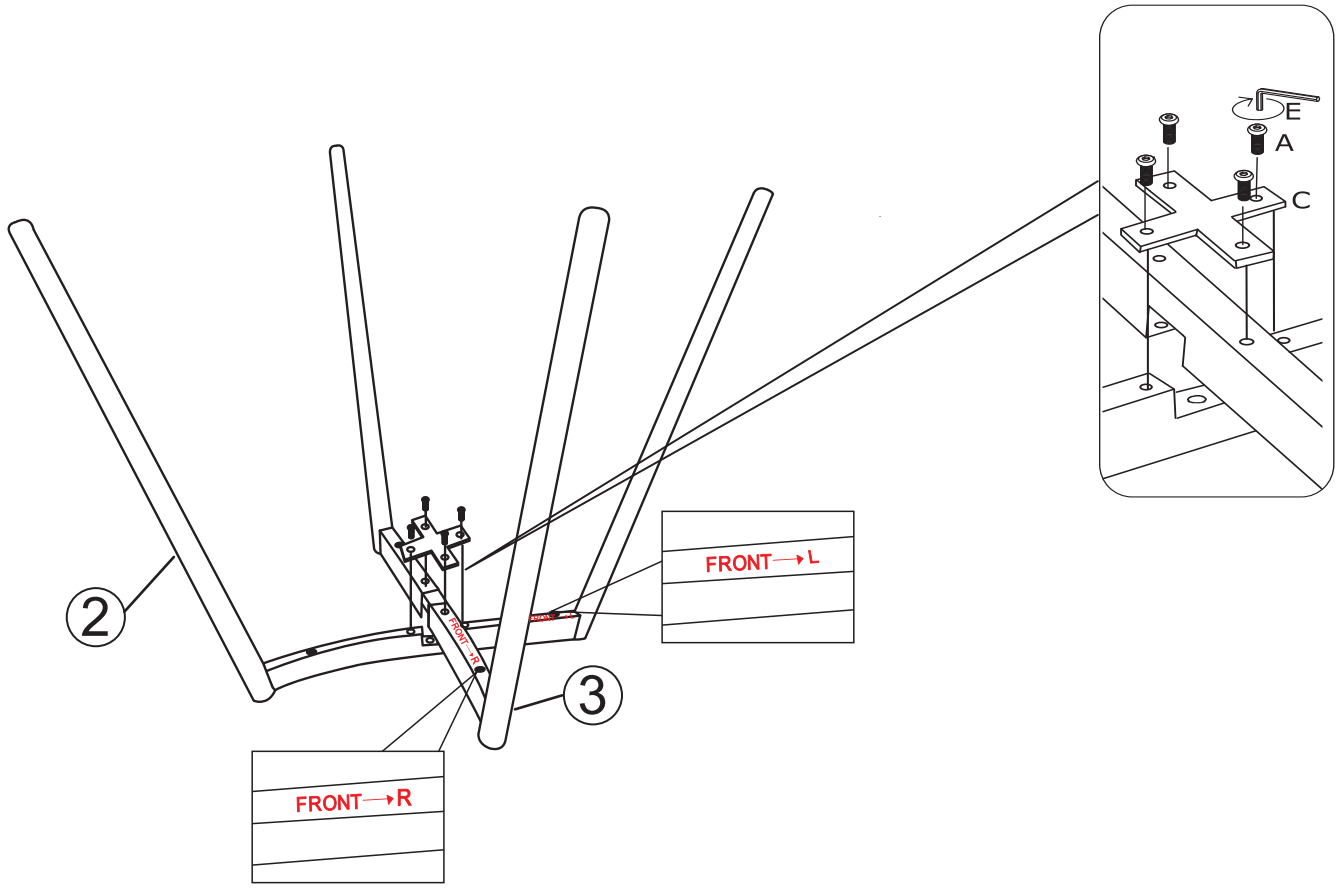

75%

2

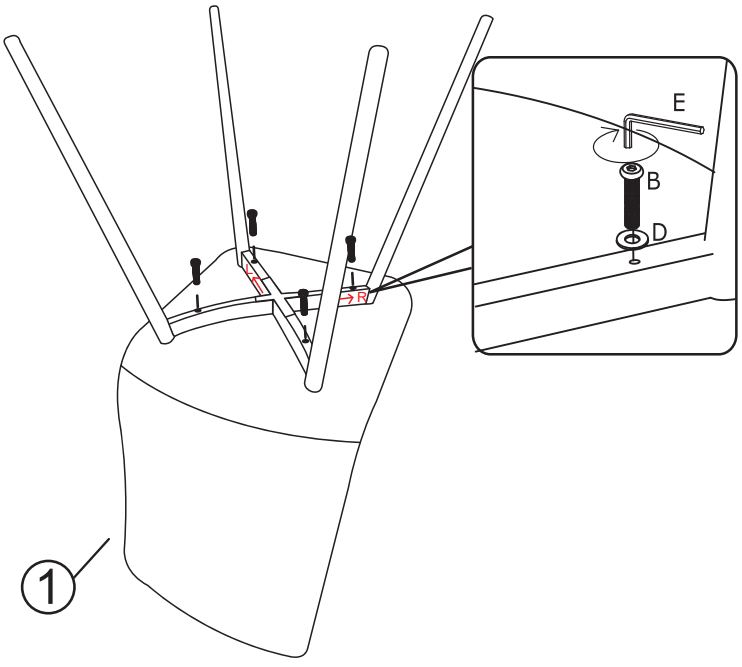

75%

3

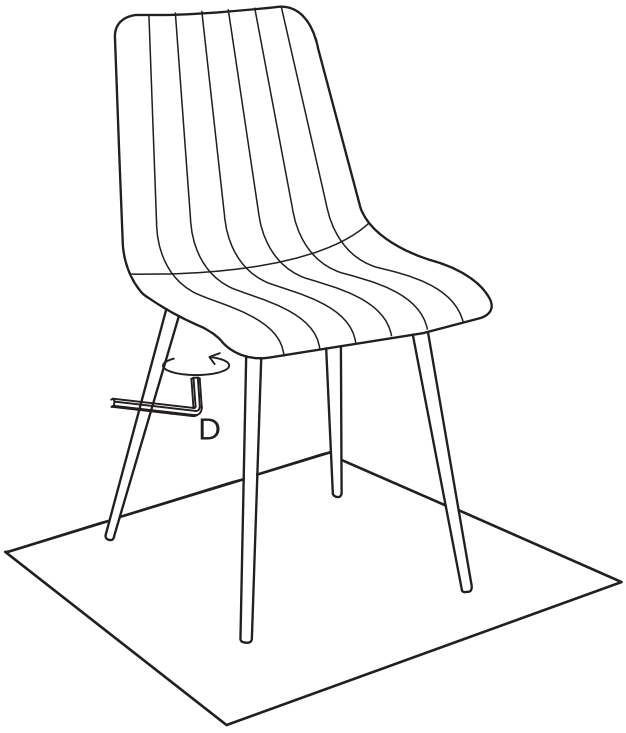

100%

CZ



DŮLEŽITÉ INFORMACE

Před montáží a používáním výrobku si pečlivě přečtěte celý návod. Postupujte přesně podle uvedených pokynů a návod uchovejte, aby byl k dispozici v případě potřeby.

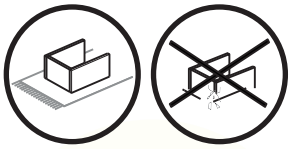

UPOZORNĚNÍ PŘED MONTÁŽÍ A MANIPULACÍ

Před zahájením montáže zkontrolujte, zda jsou všechny díly kompletní, nepoškozené a odpovídají návodu.
Aby nedošlo k poškrábání výrobku nebo podlahy, sestavujte a používejte nábytek na měkkém a čistém podkladu (např. koberec nebo ochranná podložka). Při manipulaci dbejte zvýšené opatrnosti, neumisťujte výrobek na drsné nebo nerovné povrchy a při přemisťování jej vždy zvedejte, netahejte po podlaze.



UPOZORNĚNÍ TÝKAJÍCÍ SE DĚTÍ

Při montáži a manipulaci s výrobkem dbejte zvýšené opatrnosti v přítomnosti dětí. Zajistěte, aby se děti nepohybovaly v blízkosti pracovního prostoru a neměly přístup k malým dílům, obalovým materiálům ani nářadí. Malé díly mohou představovat nebezpečí vdechnutí nebo spolknutí a nesprávná manipulace s výrobkem může vést k poranění.



DŮLEŽITÉ POKYNY K MONTÁŽI

Během montáže šrouby zcela neutahujte. Po instalaci všech šroubů je rovnoměrně dotáhněte a jejich dotažení pravidelně kontrolujte, minimálně každé 3 měsíce, aby byla zajištěna stabilita výrobku po celou dobu jeho životnosti. Po dokončení montáže zkontrolujte stabilitu výrobku a ujistěte se, že je umístěn na rovném a pevném povrchu.



NOSNOST

Maximální povolená nosnost židle je 120 kg. Překročení této hmotnosti může vést k poškození výrobku a zvýšenému riziku úrazu.



UPOZORNĚNÍ TÝKAJÍCÍ SE POUŽÍVÁNÍ ŽIDLE

Při používání židle seďte vždy rovnoměrně po celé sedací ploše. Neseďte pouze v přední části nebo jen na jedné straně sedáku. Nesedejte na židli v opačném směru a nestoupejte na ni. Židli používejte výhradně k účelu, ke kterému je určena. V případě poškození výrobku jej dále nepoužívejte, aby nedošlo k úrazu nebo dalšímu poškození.



ČIŠTĚNÍ A ÚDRŽBA

K čištění používejte pouze měkký navlhčený hadřík. Použití nevhodných prostředků může vést k poškození povrchu nebo k nežádoucím změnám barevnosti.

Výrobce: AUTRONIC, s.r.o., Chrustenice 270, 267 12 Loděnice, IČ: 49549642, info@autronic.cz

SK



DÔLEŽITÉ INFORMÁCIE
Pred montážou a používaním výrobku si pozorne prečítajte celý návod. Postupujte presne podľa uvedených pokynov a návod si uschovajte, aby bol k dispozícii v prípade potreby.

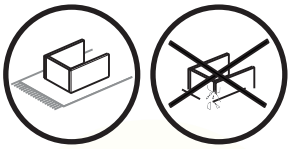

UPOZORNENIE PRED MONTÁŽOU A MANIPULÁCIOU
Pred začatím montáže skontrolujte, či sú všetky diely kompletné, nepoškodené a zodpovedajú návodu.
Aby nedošlo k poškriabaniu výrobku alebo podlahy, montujte a používajte nábytok na mäkkom a čistom podklade (napr. koberec alebo ochranná podložka). Pri manipulácii dbajte na zvýšenú opatrnosť, neumiestňujte výrobok na drsné alebo nerovné povrchy a pri premiestňovaní ho vždy zdvíhajte, neťahajte po podlahe.



UPOZORNENIE TÝKAJÚCE SA DETÍ
Pri montáži a manipulácii s výrobkom dbajte na zvýšenú opatrnosť v prítomnosti detí. Zabezpečte, aby sa deti nepohybovali v blízkosti pracovného priestoru a nemali prístup k malým dielom, obalovým materiálom ani náradiu. Malé diely môžu predstavovať nebezpečenstvo vdýchnutia alebo prehltnutia a nesprávna manipulácia s výrobkom môže viesť k poraneniu.



DÔLEŽITÉ POKYNY K MONTÁŽI
Počas montáže skrutky úplne nedoťahujte. Po osadení všetkých skrutiek ich rovnomerne dotiahnite a ich dotiahnutie pravidelne kontrolujte, minimálne každé 3 mesiace, aby bola zabezpečená stabilita výrobku počas celej jeho životnosti. Po dokončení montáže skontrolujte stabilitu výrobku a uistite sa, že je umiestnený na rovnom a pevnom povrchu



NOSNOSŤ
Maximálna povolená nosnosť stoličky je 120 kg. Prekročenie tejto hmotnosti môže viesť k poškodeniu výrobku a zvýšenému riziku úrazu.



UPOZORNENIE TÝKAJÚCE SA POUŽÍVANIA STOLIČKY
Pri používaní stoličky vždy seďte rovnomerne po celej sedacej ploche. Neseďte iba v prednej časti alebo len na jednej strane sedadla. Nesadajte si na stoličku opačným smerom a nestúpajte na ňu. Stoličku používajte výhradne na účel, na ktorý je určená. V prípade poškodenia výrobku ho ďalej nepoužívajte, aby nedošlo k úrazu alebo ďalšiemu poškodeniu.



ČISTENIE A ÚDRŽBA
Na čistenie používajte iba mäkkú, mierne navlhčenú handričku. Použitie nevhodných prostriedkov môže viesť k poškodeniu povrchu alebo k nežiaducim zmenám farebnosti.

Výrobca: AUTRONIC, s.r.o., Chrustenice 270, 267 12 Loděnice, IČ: 49549642, info@autronic.cz

EN



IMPORTANT INFORMATION
Before assembling and using the product, carefully read the entire instruction manual. Follow the instructions exactly and keep the manual for future reference.

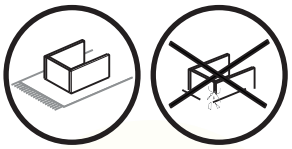

WARNING BEFORE ASSEMBLY AND HANDLING
Before starting assembly, check that all parts are complete, undamaged, and in accordance with the instructions. To prevent scratching the product or the floor, assemble and use the furniture on a soft and clean surface (e.g. a carpet or protective mat). When handling the product, exercise extra caution, do not place it on rough or uneven surfaces, and always lift it when moving it—do not drag it across the floor.



WARNING REGARDING CHILDREN
When assembling and handling the product, exercise extra caution in the presence of children. Ensure that children do not stay near the work area and do not have access to small parts, packaging materials, or tools. Small parts may pose a choking hazard, and improper handling of the product may result in injury.



IMPORTANT ASSEMBLY INSTRUCTIONS
Do not fully tighten the screws during assembly. After all screws have been installed, tighten them evenly and check their tightness regularly, at least every 3 months, to ensure the stability of the product throughout its entire service life. After completing the assembly, check the stability of the product and make sure it is placed on a level and firm surface.



LOAD CAPACITY
The maximum permitted load capacity of the chair is 120 kg. Exceeding this weight may result in damage to the product and an increased risk of injury.



WARNING REGARDING THE USE OF THE CHAIR
When using the chair, always sit evenly across the entire seating surface. Do not sit only on the front edge or on one side of the seat. Do not sit on the chair facing the opposite direction and do not stand on it. Use the chair only for its intended purpose. If the product is damaged, do not continue using it to avoid injury or further damage.



CLEANING AND MAINTENANCE
For cleaning, use only a soft, slightly damp cloth. Using unsuitable cleaning agents may result in damage to the surface or undesirable changes in color.

Manufacturer: AUTRONIC, s.r.o., Chrustenice 270, 267 12 Loděnice, Reg. No.: 49549642, info@autronic.cz

DE



WICHTIGE INFORMATIONEN
Lesen Sie vor der Montage und Verwendung des Produkts diese Anleitung sorgfältig durch. Befolgen Sie die angegebenen Anweisungen genau und bewahren Sie die Anleitung für den späteren Gebrauch auf.

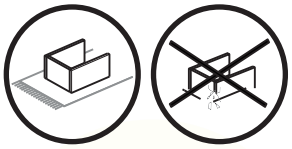

HINWEISE VOR DER MONTAGE UND HANDHABUNG
Überprüfen Sie vor Beginn der Montage, ob alle Teile vollständig, unbeschädigt und mit der Anleitung übereinstimmend sind. Um Kratzer am Produkt oder am Boden zu vermeiden, montieren und verwenden Sie die Möbel auf einer weichen und sauberen Unterlage (z. B. Teppich oder Schutzmatte). Gehen Sie bei der Handhabung besonders vorsichtig vor, setzen Sie das Produkt nicht auf raue oder unebene Flächen und heben Sie es beim Umstellen stets an – ziehen Sie es nicht über den Boden.



HINWEISE BEZÜGLICH KINDERN
Bei der Montage und Handhabung des Produkts ist besondere Vorsicht in Anwesenheit von Kindern geboten. Stellen Sie sicher, dass sich Kinder nicht in der Nähe des Arbeitsbereichs aufhalten und keinen Zugang zu Kleinteilen, Verpackungsmaterial oder Werkzeugen haben. Kleinteile können eine Erstickungsgefahr darstellen, und unsachgemäße Handhabung des Produkts kann zu Verletzungen führen.



WICHTIGE MONTAGEHINWEISE
Ziehen Sie die Schrauben während der Montage nicht vollständig fest. Nach der Montage aller Schrauben ziehen Sie diese gleichmäßig fest und kontrollieren Sie deren Festigkeit regelmäßig, mindestens alle 3 Monate, um die Stabilität des Produkts über seine gesamte Lebensdauer zu gewährleisten. Nach Abschluss der Montage überprüfen Sie die Stabilität des Produkts und stellen Sie sicher, dass es auf einer ebenen und festen Fläche steht.



TRAGFÄHIGKEIT
Die maximal zulässige Belastung des Stuhls beträgt 120 kg. Eine Überschreitung dieser Belastung kann zu Beschädigungen des Produkts und zu einem erhöhten Verletzungsrisiko führen.



HINWEISE ZUR VERWENDUNG DES STUHLS
Setzen Sie sich beim Gebrauch des Stuhls stets gleichmäßig auf die gesamte Sitzfläche. Setzen Sie sich nicht nur auf den vorderen Teil oder auf eine Seite der Sitzfläche. Setzen Sie sich nicht rückwärts auf den Stuhl und steigen Sie nicht auf ihn. Verwenden Sie den Stuhl nur für den vorgesehenen Zweck. Bei Beschädigung des Produkts darf dieses nicht weiter verwendet werden, um Verletzungen oder weitere Schäden zu vermeiden.



REINIGUNG UND PFLEGE
Verwenden Sie zur Reinigung ausschließlich ein weiches, leicht angefeuchtetes Tuch. Die Verwendung ungeeigneter Reinigungsmittel kann zu Oberflächenschäden oder unerwünschten Farbveränderungen führen.

Hersteller: AUTRONIC, s.r.o., Chrustenice 270, 267 12 Loděnice, ID-Nr.: 49549642, info@autronic.cz

HU



FONTOS INFORMÁCIÓK
A termék összeszerelése és használata előtt figyelmesen olvassa el a teljes útmutatót. Kövesse pontosan az itt megadott utasításokat, és őrizze meg az útmutatót későbbi használatra.

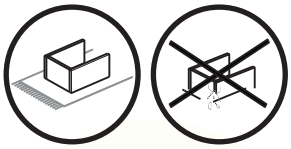

FIGYELMEZTETÉS AZ ÖSSZESZERELÉS ELŐTT ÉS A KEZELÉS SORÁN
Az összeszerelés megkezdése előtt ellenőrizze, hogy minden alkatrész hiánytalan, sértetlen, és megfelel az útmutatóban leírtaknak. A termék vagy a padló karcolásának elkerülése érdekében a bútort puha és tiszta felületen szerelje össze és használja (pl. szőnyegen vagy védőalátéten). A kezelés során fokozott óvatossággal járjon el, ne helyezze a terméket durva vagy egyenetlen felületre, és áthelyezéskor mindig emelje fel – ne húzza a padlón.



GYERMEKEKKEL KAPCSOLATOS FIGYELMEZTETÉS
A termék összeszerelése és kezelése során fokozott figyelmet kell fordítani a gyermekek jelenlétére. Gondoskodjon arról, hogy a gyermekek ne tartózkodjanak a munkaterület közelében, és ne férjenek hozzá apró alkatrészekhez, csomagolóanyagokhoz vagy szerszámokhoz. Az apró alkatrészek fulladásveszélyt jelenthetnek, a termék nem megfelelő használata pedig sérülésekhez vezethet.



FONTOS ÖSSZESZERELÉSI UTASÍTÁSOK
Az összeszerelés során a csavarokat ne húzza meg teljesen.
Az összes csavar behelyezése után egyenletesen húzza meg azokat, és rendszeresen – legalább 3 havonta – ellenőrizze a meghúzást, hogy a termék stabilitása teljes élettartama alatt biztosított legyen. Az összeszerelés befejezése után ellenőrizze a termék stabilitását, és győződjön meg arról, hogy sík és szilárd felületen áll.



TEHERBÍRÁS
A szék maximális megengedett terhelhetősége 120 kg.
A megengedett terhelés túllépése a termék károsodásához és fokozott balesetveszélyhez vezethet.



FIGYELMEZTETÉS A SZÉK HASZNÁLATÁVAL KAPCSOLATBAN
A szék használatakor mindig egyenletesen üljön a teljes ülőfelületen. Ne üljön csak az ülőlap elején vagy egyik oldalán. Ne üljön a székre fordítva, és ne álljon rá. A széket kizárólag rendeltetésszerűen használja. A termék sérülése esetén ne használja tovább, hogy elkerülje a sérüléseket vagy további károkat.



TISZTÍTÁS ÉS KARBANTARTÁS
A tisztításhoz kizárólag puha, enyhén nedves ruhát használjon. Nem megfelelő tisztítószerek használata a felület károsodását vagy nem kívánt színváltozásokat okozhat.

Gyártó: AUTRONIC, s.r.o., Chrustenice 270, 267 12 Loděnice, Cégjegyzékszám: 49549642, info@autronic.cz

FR



INFORMATIONS IMPORTANTES
Avant le montage et l'utilisation du produit, lisez attentivement l'intégralité de la notice. Suivez scrupuleusement les instructions indiquées et conservez la notice afin de pouvoir vous y référer en cas de besoin.

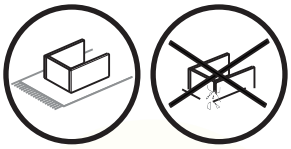

AVERTISSEMENT AVANT LE MONTAGE ET LA MANIPULATION
Avant de commencer le montage, vérifiez que toutes les pièces sont complètes, intactes et conformes à la notice. Afin d'éviter toute rayure du produit ou du sol, assemblez et utilisez le meuble sur une surface douce et propre (par exemple un tapis ou un support de protection). Lors de la manipulation, faites preuve d'une vigilance accrue, ne placez pas le produit sur des surfaces rugueuses ou irrégulières et, lors du déplacement, soulevez-le toujours – ne le faites pas glisser sur le sol.



AVERTISSEMENT CONCERNANT LES ENFANTS
Lors du montage et de la manipulation du produit, faites preuve d'une vigilance accrue en présence d'enfants. Veillez à ce que les enfants ne se trouvent pas à proximité de la zone de travail et n'aient pas accès aux petites pièces, aux matériaux d'emballage ni aux outils. Les petites pièces peuvent présenter un risque d'inhalation ou d'ingestion, et une manipulation incorrecte du produit peut entraîner des blessures.



INSTRUCTIONS IMPORTANTES DE MONTAGE
Lors du montage, ne serrez pas complètement les vis. Après l'installation de toutes les vis, serrez-les de manière uniforme et contrôlez régulièrement leur serrage, au minimum tous les 3 mois, afin d'assurer la stabilité du produit pendant toute sa durée de vie. Une fois le montage terminé, vérifiez la stabilité du produit et assurez-vous qu'il est placé sur une surface plane et solide.



CHARGE MAXIMALE
La charge maximale autorisée pour la chaise est de 120 kg. Le dépassement de cette charge peut entraîner des dommages au produit et un risque accru de blessure.



AVERTISSEMENT CONCERNANT L'UTILISATION DE LA CHAISE
Lors de l'utilisation de la chaise, asseyez-vous toujours de manière uniforme sur toute la surface de l'assise. Ne vous asseyez pas uniquement sur l'avant ou sur un seul côté de l'assise. Ne vous asseyez pas sur la chaise dans le sens inverse et ne montez pas dessus. Utilisez la chaise exclusivement pour l'usage auquel elle est destinée. En cas de détérioration du produit, cessez de l'utiliser afin d'éviter tout risque de blessure ou de dommage supplémentaire.



NETTOYAGE ET ENTRETIEN
Pour le nettoyage, utilisez uniquement un chiffon doux légèrement humidifié. L'utilisation de produits inadaptés peut entraîner des dommages de surface ou des modifications indésirables de la couleur.

Fabricant: AUTRONIC, s.r.o., Chrustenice 270, 267 12 Loděnice, N° d'identification : 49549642, info@autronic.cz