LT-H1112 / LT-H1114 / LT-H1116

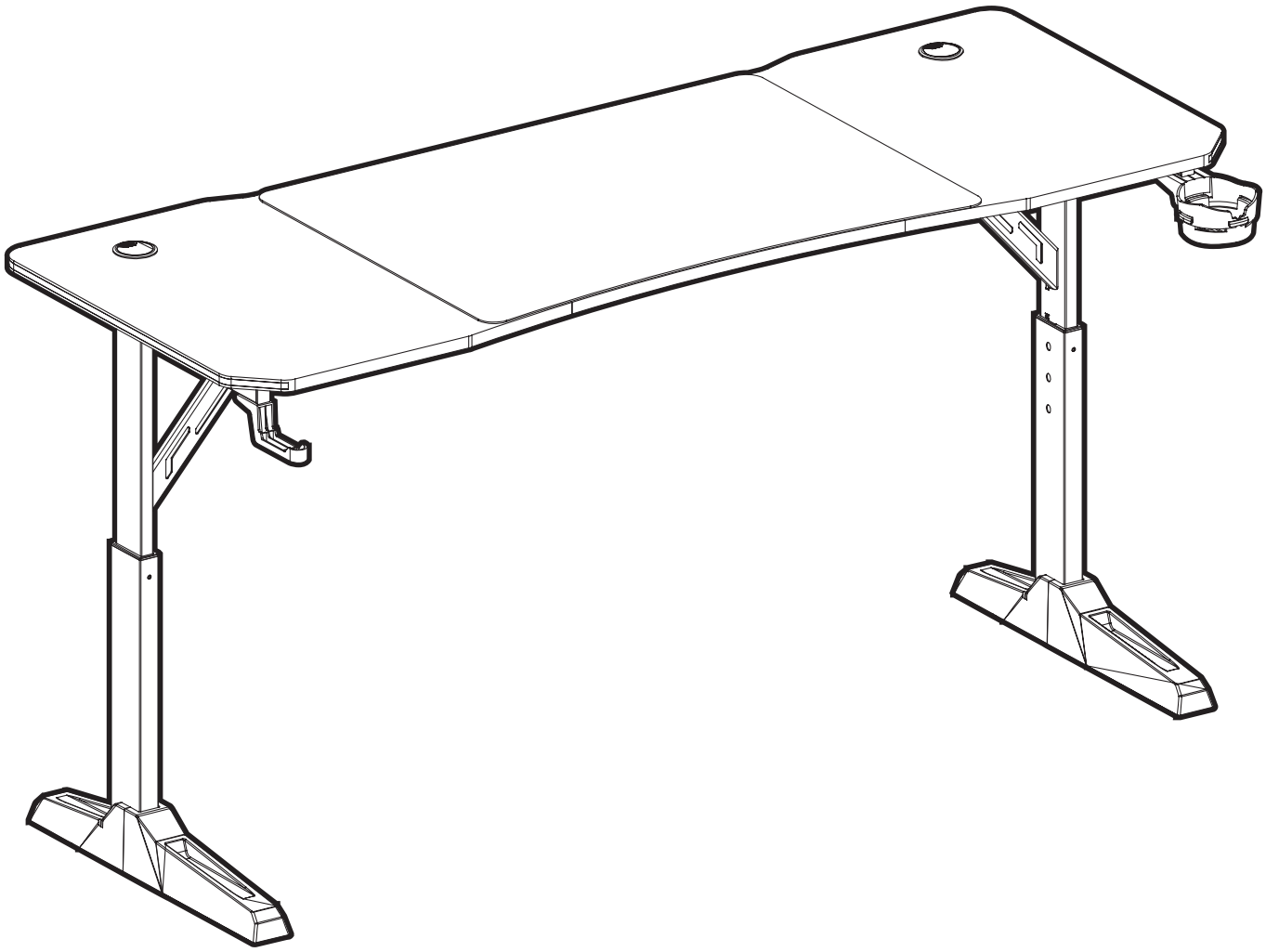

A1 X1

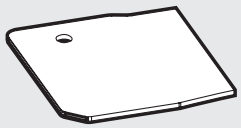

A2 X1

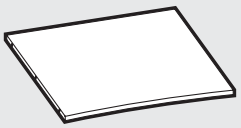

A3 X1

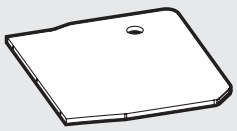

B1 X1

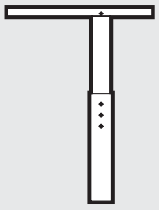

B1 X1

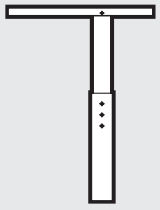

C X2

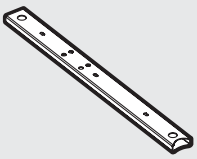

D X2

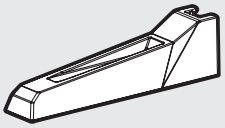

E X2

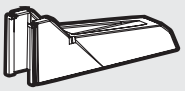

F X2

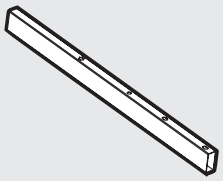

G X1

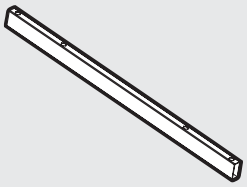

H X2

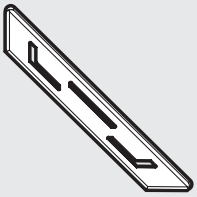

I X6

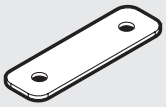

J X4

K X1

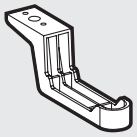

L X1

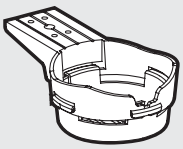

M X1

N X4 M8x40

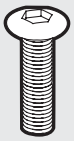

O X12 M8x12

P X6 M8x20

R X4 M6x50

S X8 M6x35

T X8 M6x16

U X2 M6x20

V X6 M4x14

W X6

X X1

Y X1

1

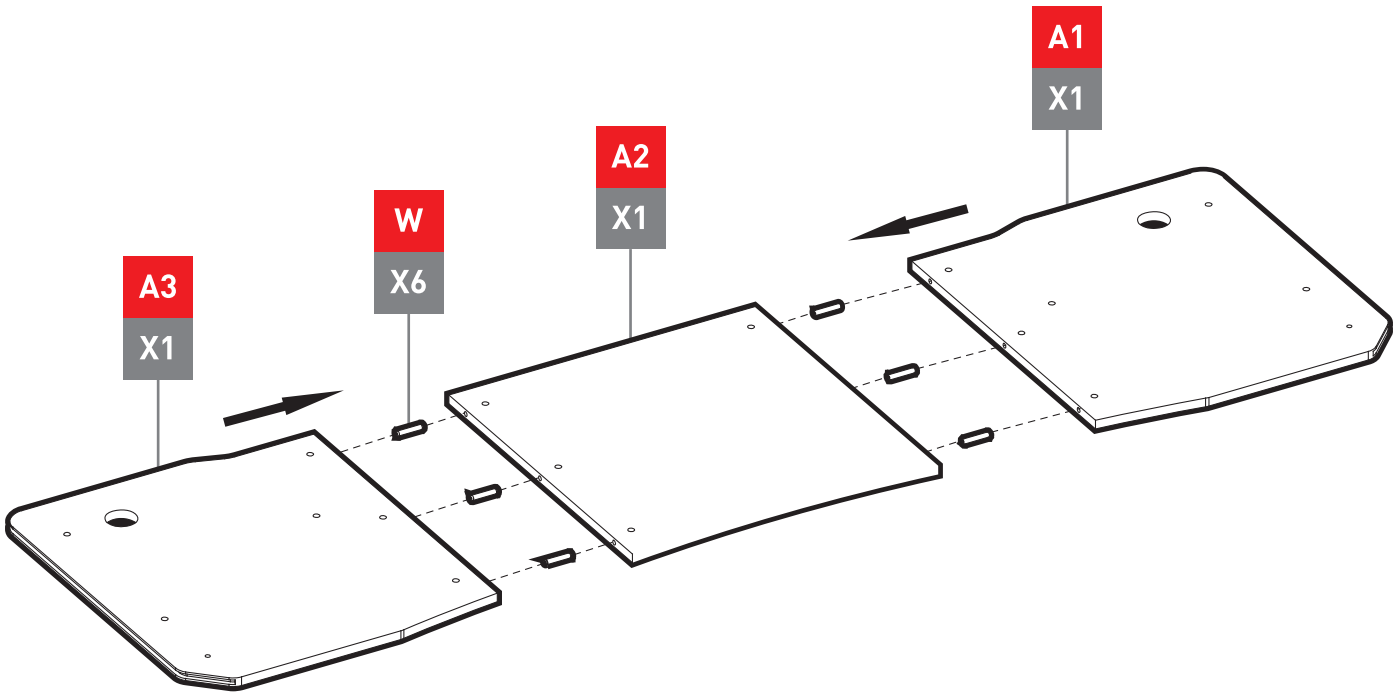

2

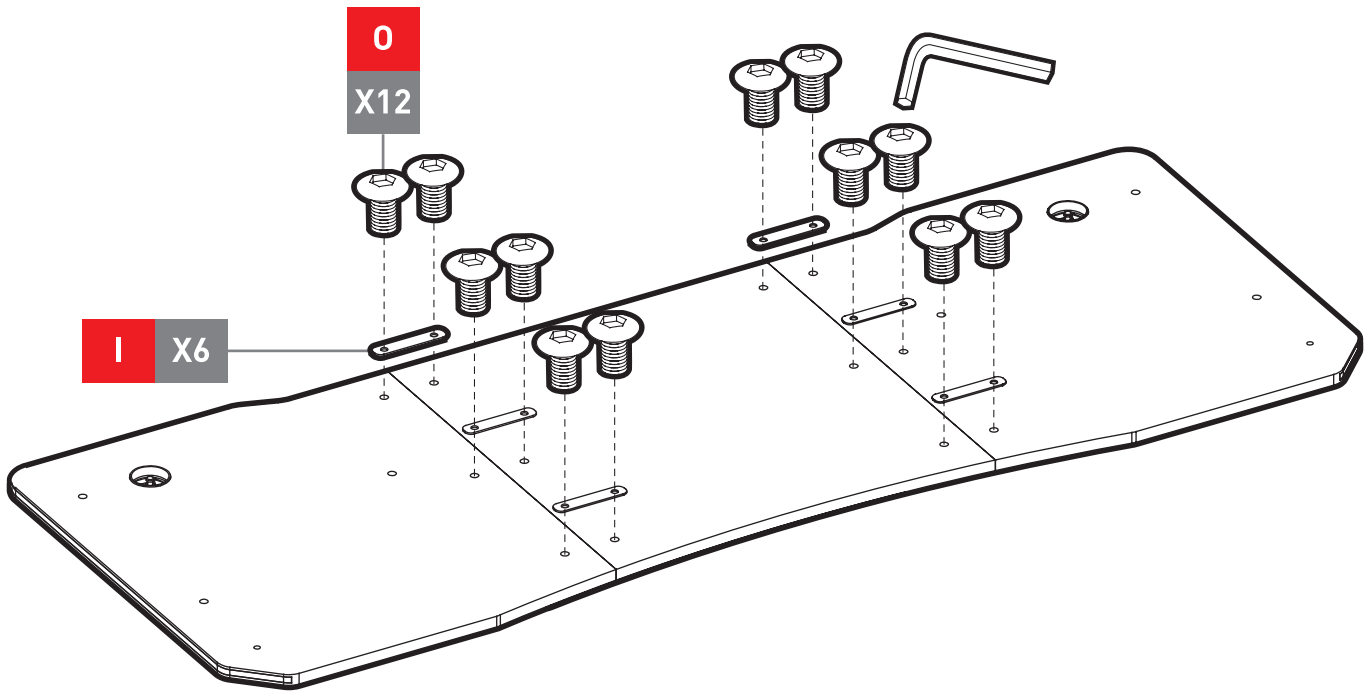

3

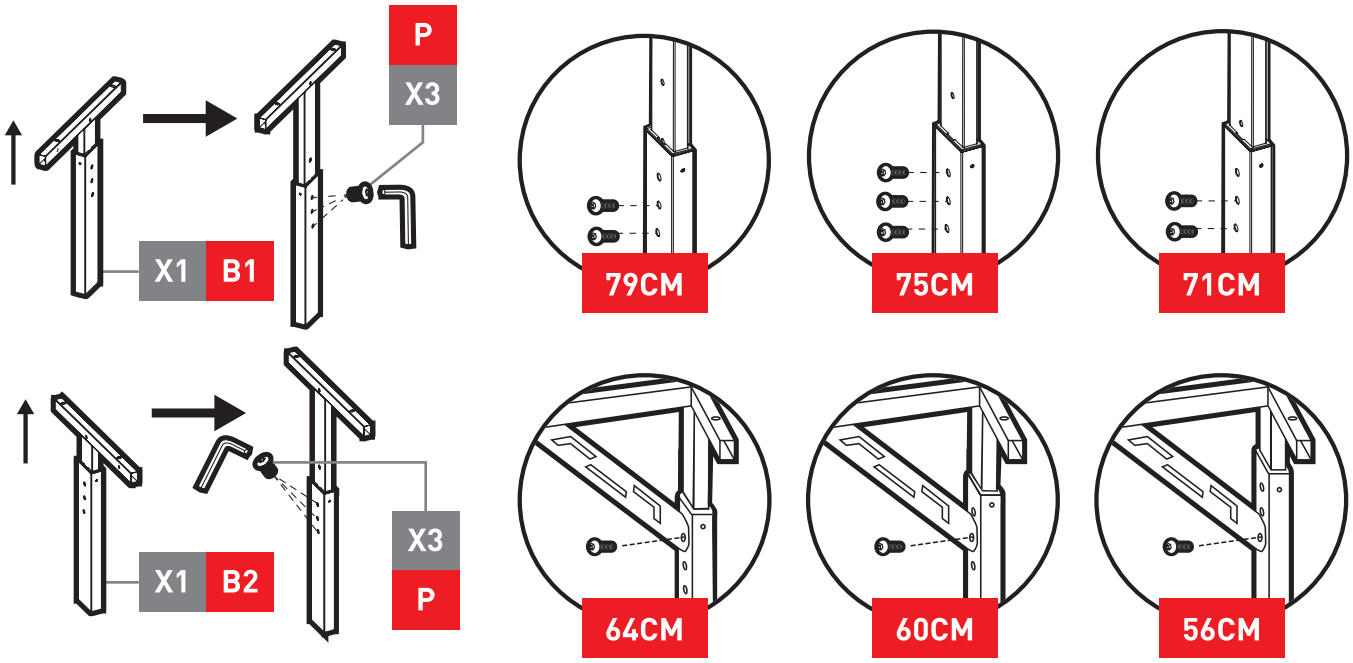
P
X3
X1
B1
X1
B2
X3
P
79CM
75CM
71CM
64CM
60CM
56CM

4

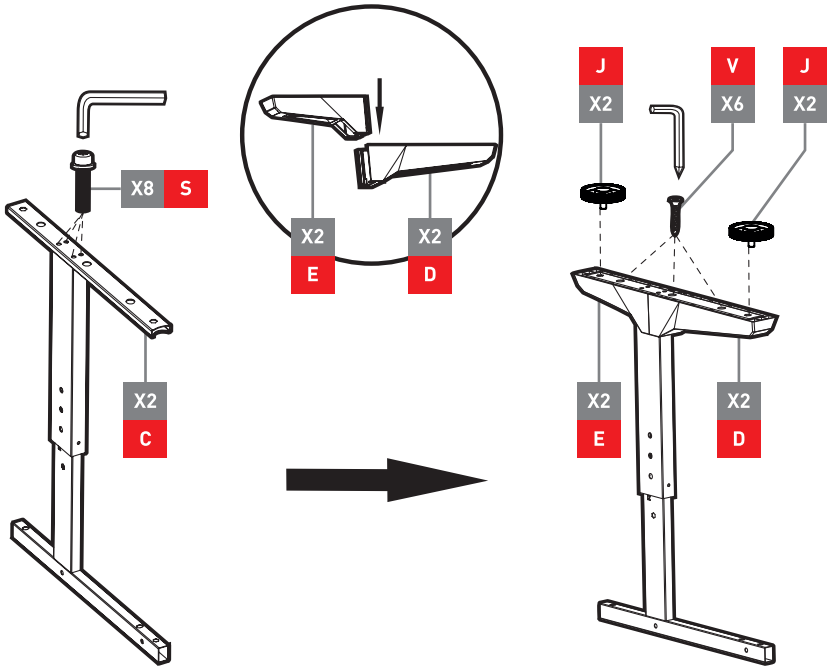
X8
S
X2
C
X2
E
X2
D
J
X2
V
X6
J
X2
X2
E
X2
D

5

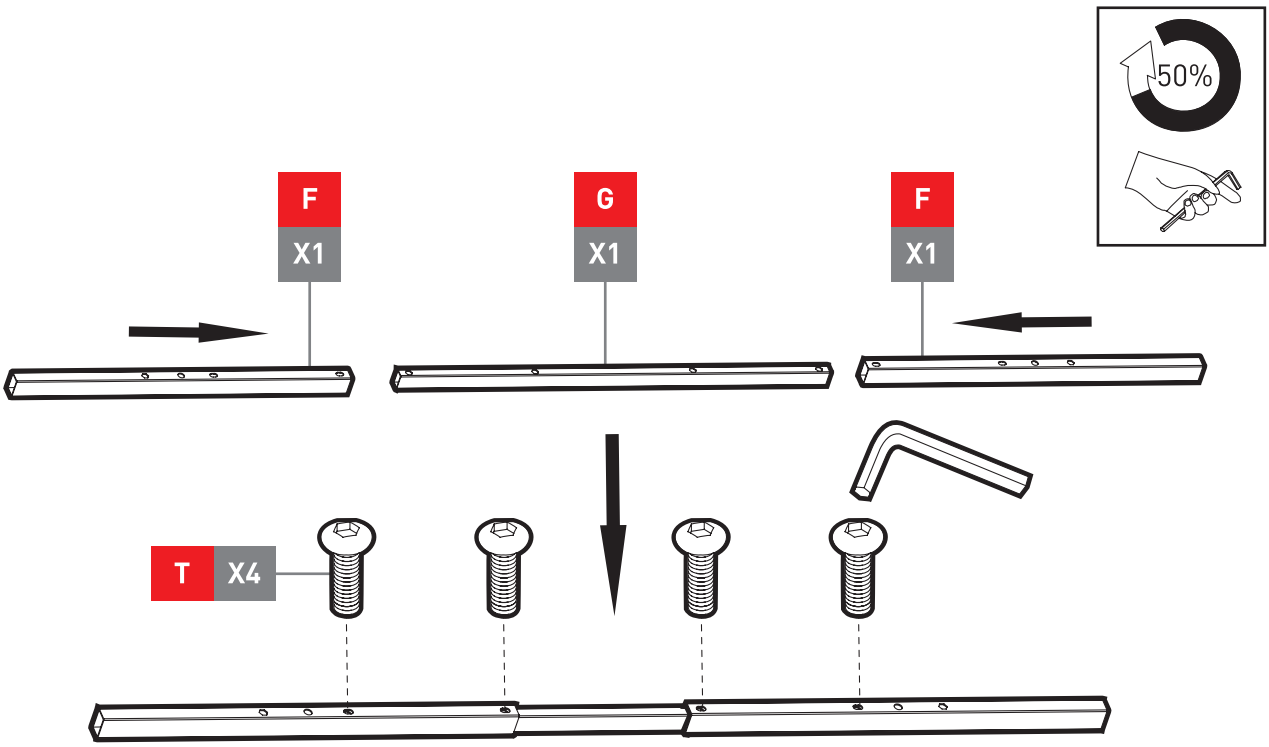

6

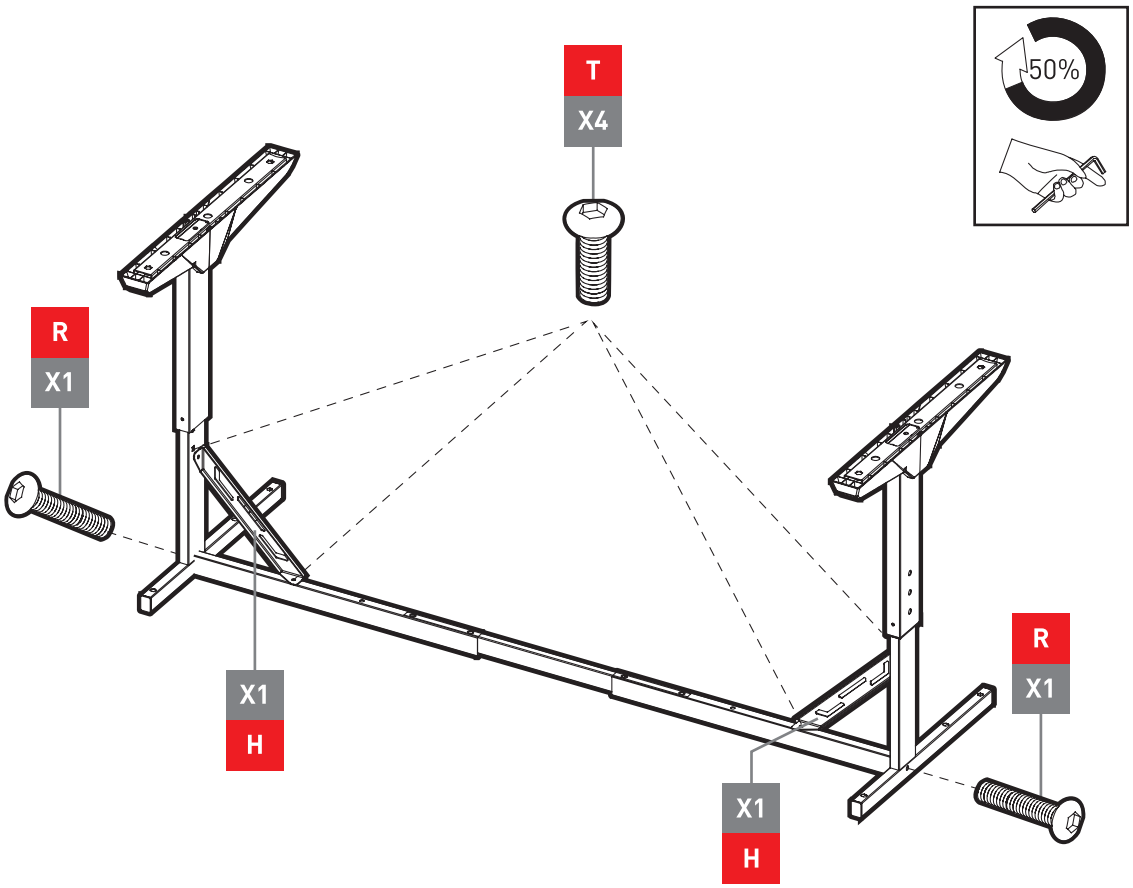

7

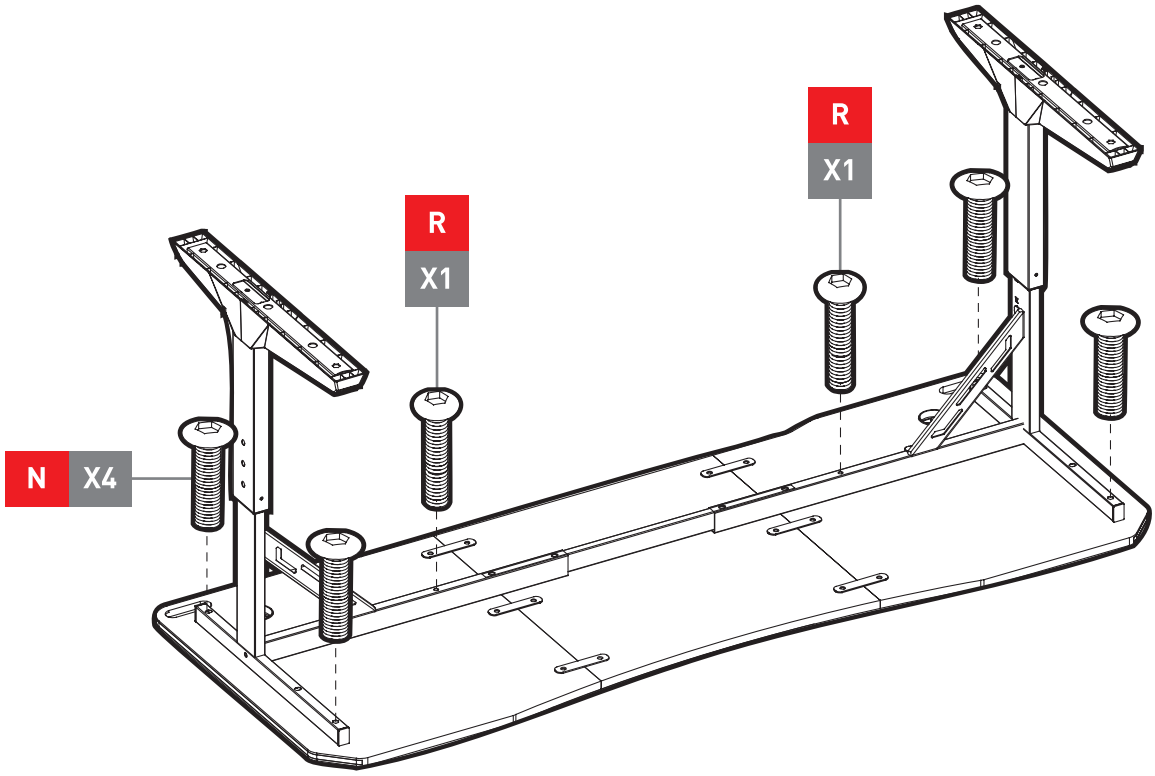

8

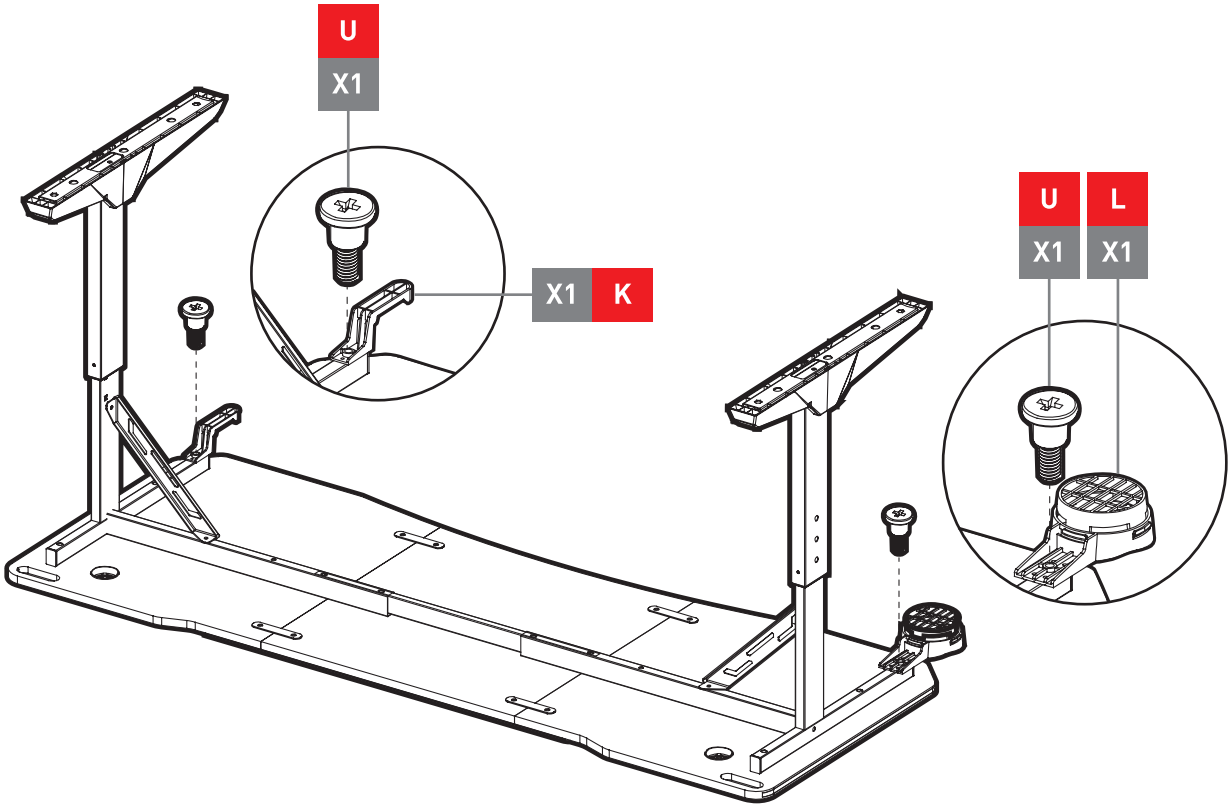

9

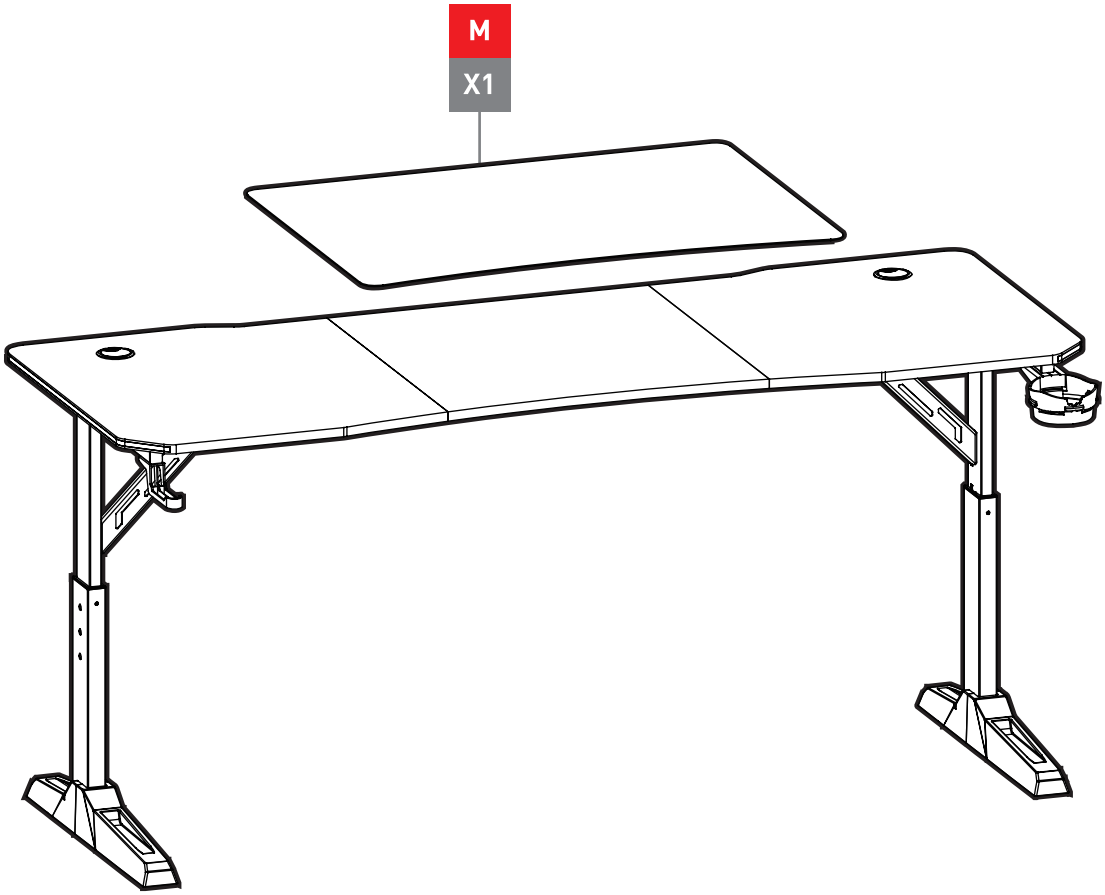

10

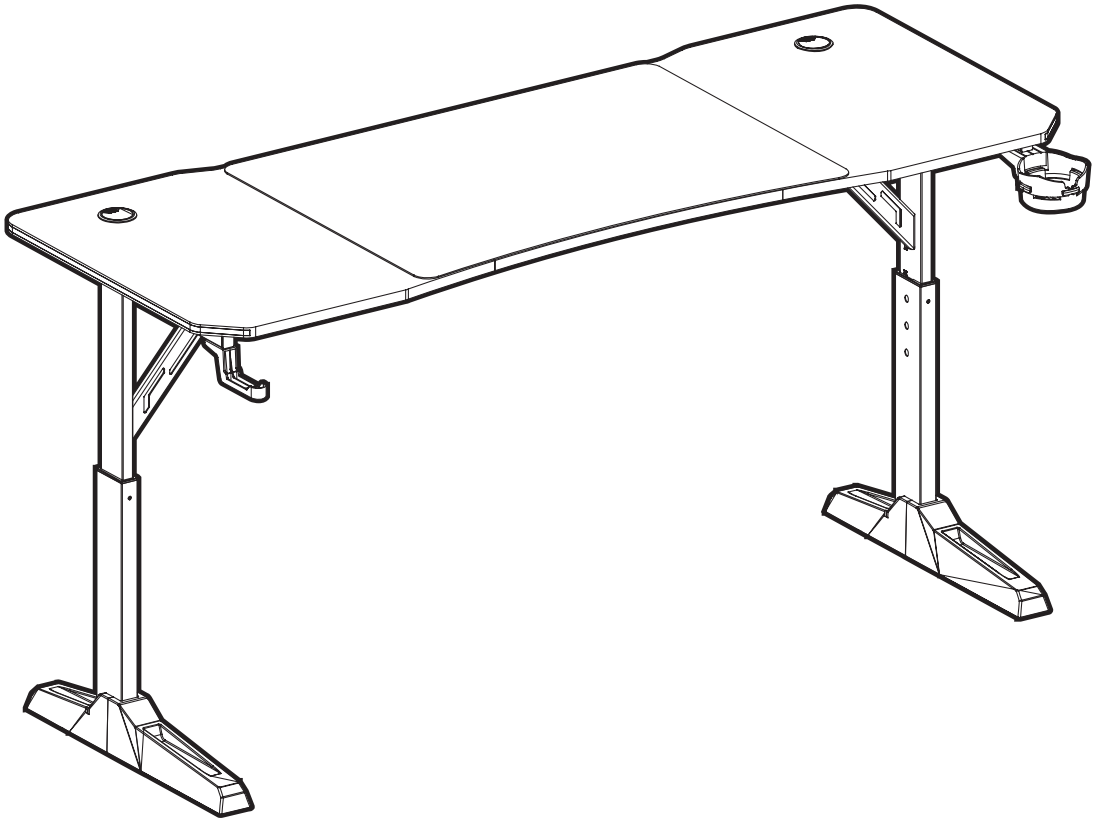

CZ

DŮLEŽITÉ INFORMACE

Před montáží a používáním výrobku si pečlivě přečtěte celý návod. Postupujte přesně podle uvedených pokynů a návod uchovejte, aby byl k dispozici v případě potřeby.

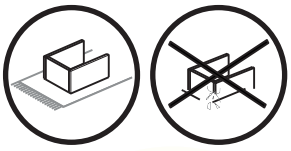

UPOZORNĚNÍ PŘED MONTÁŽÍ A MANIPULACÍ

Před zahájením montáže zkontrolujte, zda jsou všechny díly kompletní, nepoškozené a odpovídají návodu. Aby nedošlo k poškrábání výrobku nebo podlahy, sestavujte a používejte nábytek na měkkém a čistém podkladu (např. koberec nebo ochranná podložka). Při manipulaci dbejte zvýšené opatrnosti, neumisťujte výrobek na drsné nebo nerovné povrchy a při přemisťování jej vždy zvedejte, netahejte po podlaze.

UPOZORNĚNÍ TÝKAJÍCÍ SE DĚTÍ

Při montáži a manipulaci s výrobkem dbejte zvýšené opatrnosti v přítomnosti dětí. Zajistěte, aby se děti nepohybovaly v blízkosti pracovního prostoru a neměly přístup k malým dílům, obalovým materiálům ani nářadí. Malé díly mohou představovat nebezpečí vdechnutí nebo spolknutí a nesprávná manipulace s výrobkem může vést k poranění.

DŮLEŽITÉ POKYNY K MONTÁŽI

Během montáže šrouby zcela neutahujte. Po instalaci všech šroubů je rovnoměrně dotáhněte a jejich dotažení pravidelně kontrolujte, minimálně každé 3 měsíce, aby byla zajištěna stabilita výrobku po celou dobu jeho životnosti. Po dokončení montáže zkontrolujte stabilitu výrobku a ujistěte se, že je umístěn na rovném a pevném povrchu.

NOSNOST

Maximální povolená nosnost stolu je 100 kg. Překročení této hmotnosti může vést k poškození výrobku a zvýšenému riziku úrazu.

UPOZORNĚNÍ TÝKAJÍCÍ SE POUŽÍVÁNÍ STOLU

Při používání stolu dbejte na jeho rovnoměrné zatížení. Nezatěžujte stůl nadměrně ani jednostranně. Nestoupejte, nesedejte ani nelehejte na desku stolu. Stůl používejte výhradně k účelu, ke kterému je určen. V případě poškození výrobku jej dále nepoužívejte, aby nedošlo k úrazu nebo dalšímu poškození.

ČIŠTĚNÍ A ÚDRŽBA

K čištění používejte pouze měkký navlhčený hadřík. Použití nevhodných prostředků může vést k poškození povrchu nebo k nežádoucím změnám barevnosti.

EKOLOGICKÁ LIKVIDACE A RECYKLACE OBALU

Po ukončení životnosti výrobek nelikvidujte s komunálním odpadem, ale odevzdejte jej na určené sběrné místo k recyklaci. Správnou likvidací pomáháte chránit životní prostředí. Obalový materiál (karton, fólie, plastové výplně) roztřiďte a odevzdejte do příslušných kontejnerů na tříděný odpad. Obaly uchovávejte mimo dosah dětí.

Výrobce: AUTRONIC, s.r.o., Chrustenice 270, 267 12 Loděnice, IČ: 49549642, info@autronic.cz

SK

DÔLEŽITÉ INFORMÁCIE

Pred montážou a používaním výrobku si pozorne prečítajte celý návod. Postupujte presne podľa uvedených pokynov a návod si uschovajte, aby bol k dispozícii v prípade potreby.

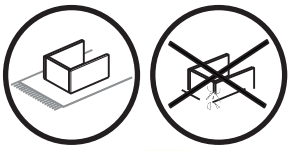

UPOZORNENIE PRED MONTÁŽOU A MANIPULÁCIOU

Pred začatím montáže skontrolujte, či sú všetky diely kompletné, nepoškodené a zodpovedajú návodu.
Aby nedošlo k poškriabaniu výrobku alebo podlahy, montujte a používajte nábytok na mäkkom a čistom podklade (napr. koberec alebo ochranná podložka). Pri manipulácii dbajte na zvýšenú opatrnosť, neumiestňujte výrobok na drsné alebo nerovné povrchy a pri premiestňovaní ho vždy zdvíhajte, neťahajte po podlahe.

UPOZORNENIE TÝKAJÚCE SA DETÍ

Pri montáži a manipulácii s výrobkom dbajte na zvýšenú opatrnosť v prítomnosti detí. Zabezpečte, aby sa deti nepohybovali v blízkosti pracovného priestoru a nemali prístup k malým dielom, obalovým materiálom ani náradiu. Malé diely môžu predstavovať nebezpečenstvo vdýchnutia alebo prehltnutia a nesprávna manipulácia s výrobkom môže viesť k poraneniu.

DÔLEŽITÉ POKYNY K MONTÁŽI

Počas montáže skrutky úplne nedoťahujte. Po osadení všetkých skrutiek ich rovnomerne dotiahnite a ich dotiahnutie pravidelne kontrolujte, minimálne každé 3 mesiace, aby bola zabezpečená stabilita výrobku počas celej jeho životnosti. Po dokončení montáže skontrolujte stabilitu výrobku a uistite sa, že je umiestnený na rovnom a pevnom povrchu.

NOSNOSŤ

Maximálna povolená nosnosť stola je 100 kg. Prekročenie tejto hmotnosti môže viesť k poškodeniu výrobku a zvýšenému riziku úrazu.

UPOZORNENIE TÝKAJÚCE SA POUŽÍVANIA STOLA

Pri používaní stola dbajte na jeho rovnomerné zaťaženie. Nezaťažujte stôl nadmerne ani jednostranne. Nestúpajte, nesadajte ani si nelíhajte na dosku stola. Stôl používajte výhradne na účel, na ktorý je určený. V prípade poškodenia v výrobku ho ďalej nepoužívajte, aby nedošlo k úrazu alebo ďalšiemu poškodeniu.

ČISTENIE A ÚDRŽBA

Na čistenie používajte iba mäkkú, mierne navlhčenú handričku. Použitie nevhodných prostriedkov môže viesť k poškodeniu povrchu alebo k nežiaducim zmenám farebnosti.

EKOLOGICKÁ LIKVIDÁCIA A RECYKLÁCIA OBALU

PPo ukončení životnosti výrobok nelikvidujte s komunálnym odpadom, ale odovzdajte ho na určené zberné miesto na recykláciu. Správnou likvidáciou pomáhate chrániť životné prostredie. Obalový materiál (kartón, fólie, plastové výplne) roztrieďte do príslušných kontajnerov na triedený odpad. Obaly uchovávajte mimo dosahu detí.

Výrobca: AUTRONIC, s.r.o., Chrustenice 270, 267 12 Loděnice, IČ: 49549642, info@autronic.cz