AUK-E1051



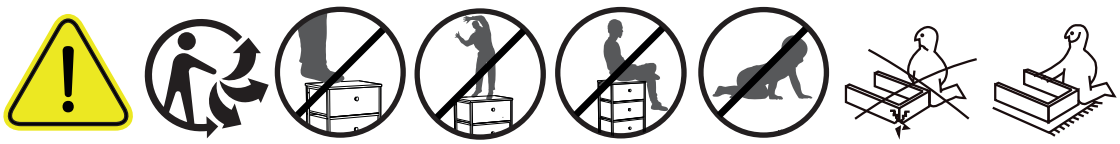

A × 1

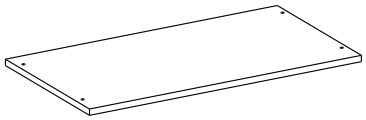

B × 1

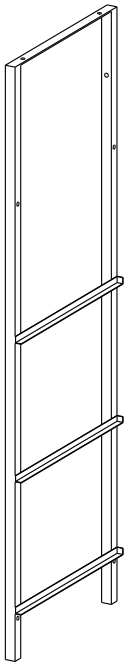

C × 1

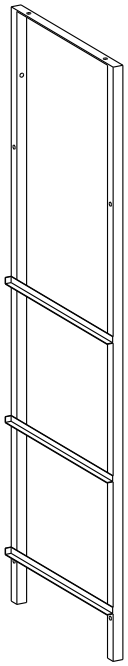

D × 1

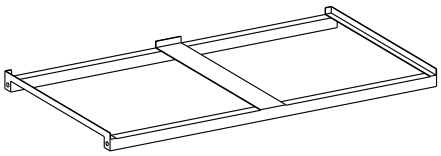

E × 2

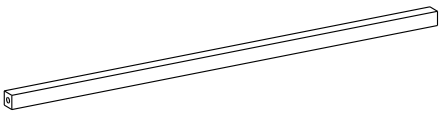

F × 1

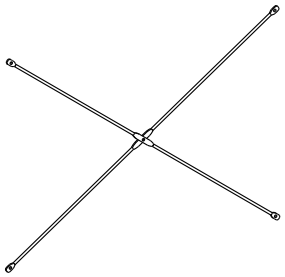

G × 2

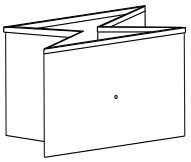

H × 2

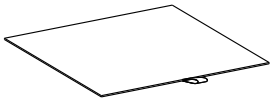

I × 3

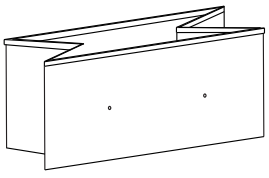

J × 3



K × 8

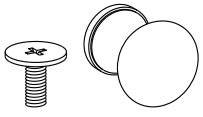

L × 4

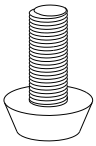

M × 4

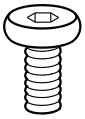

M6 × 10 mm

N × 8

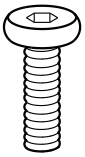

M6 × 25 mm

O × 4

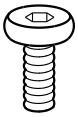

M5 × 10 mm

P × 2

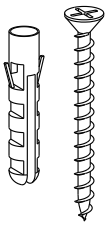

R × 1

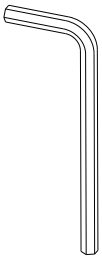

+

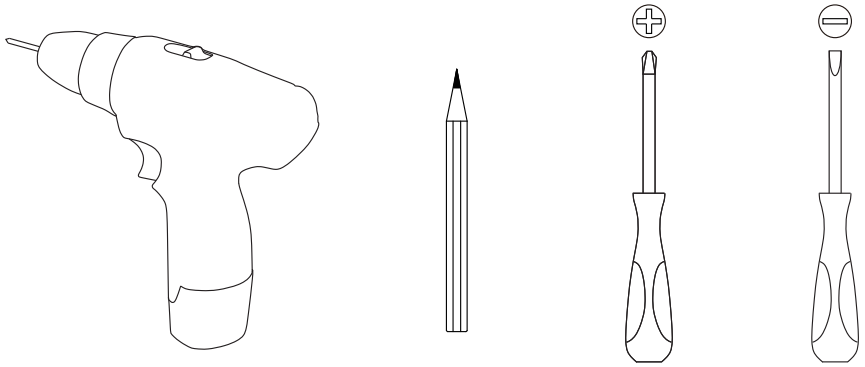

1

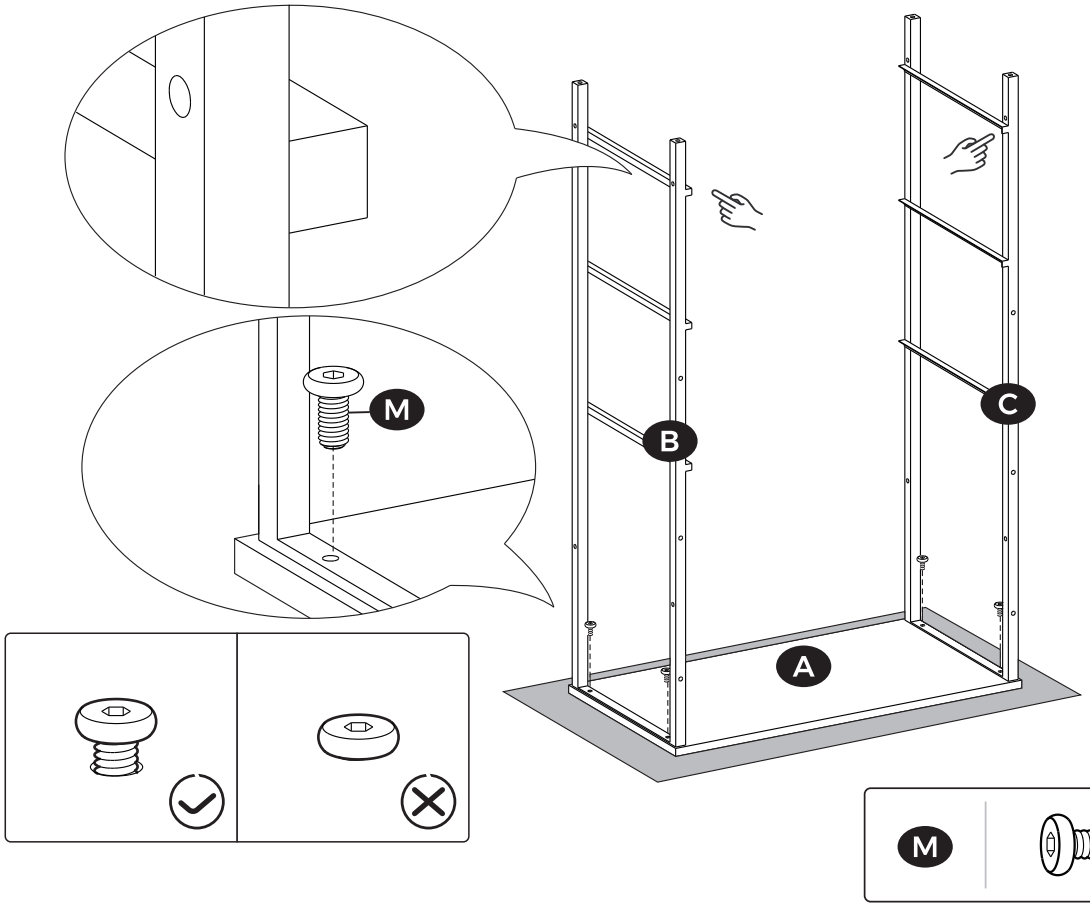

M		× 4

2

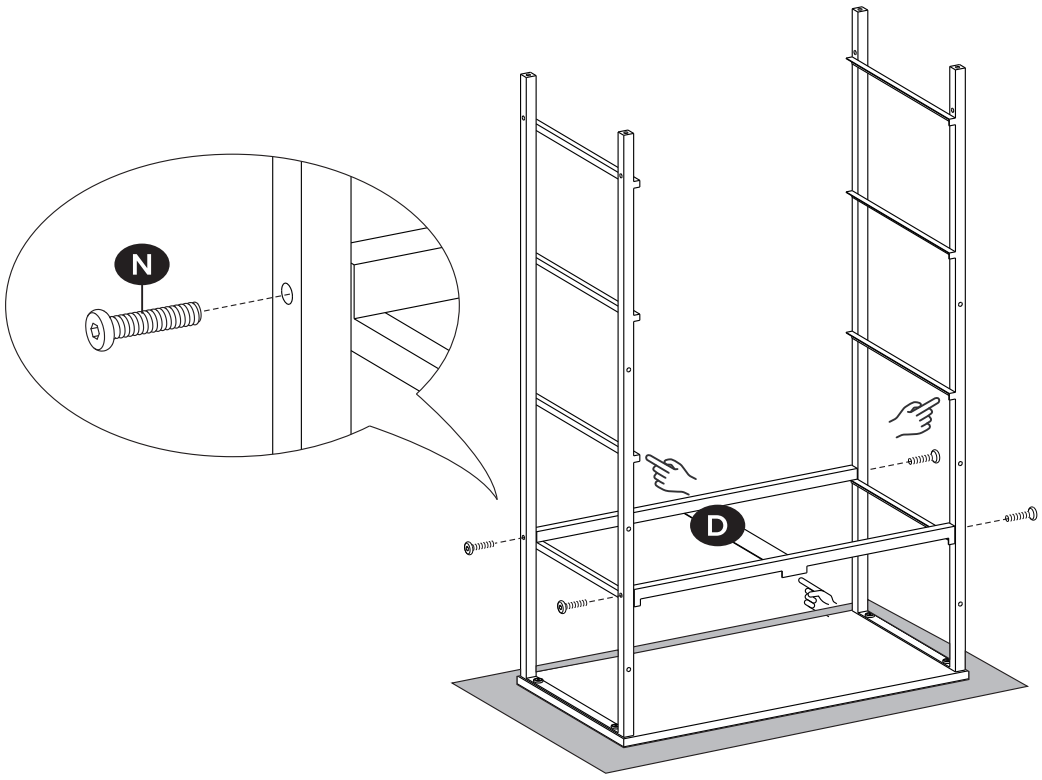

N		× 4

3

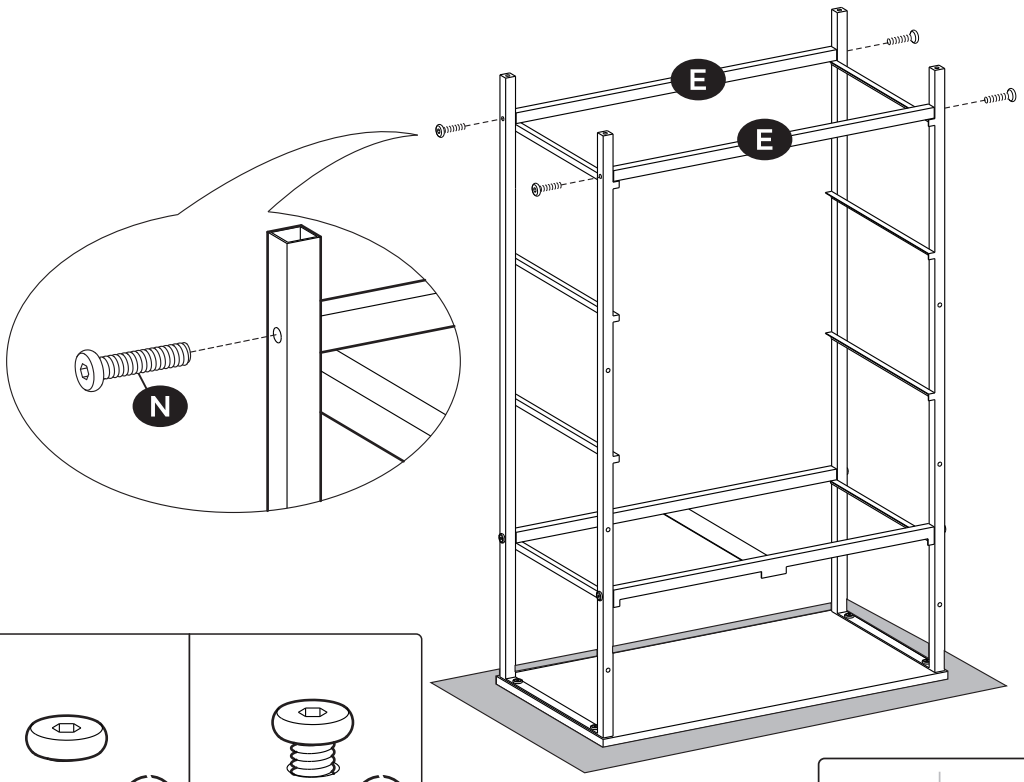

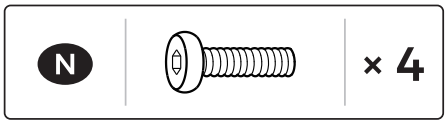

4

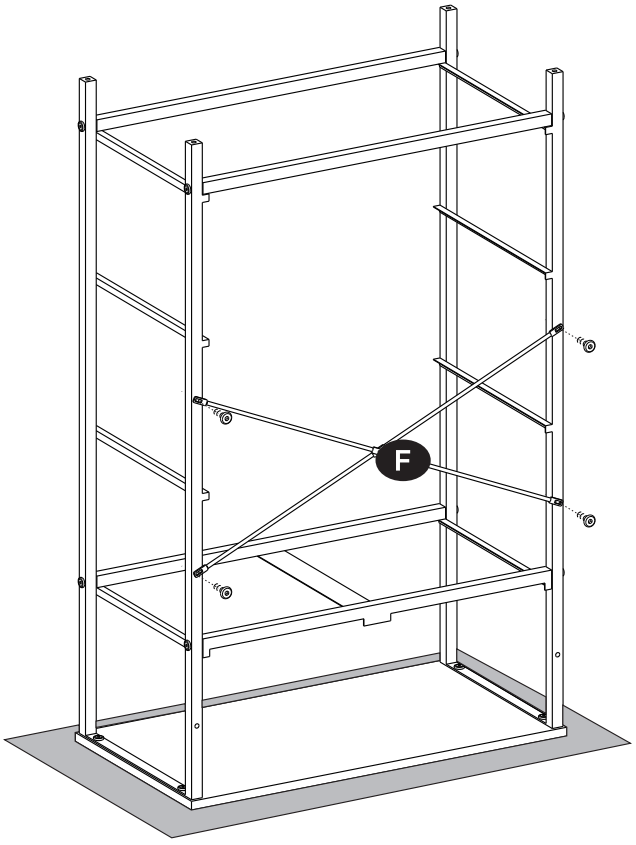

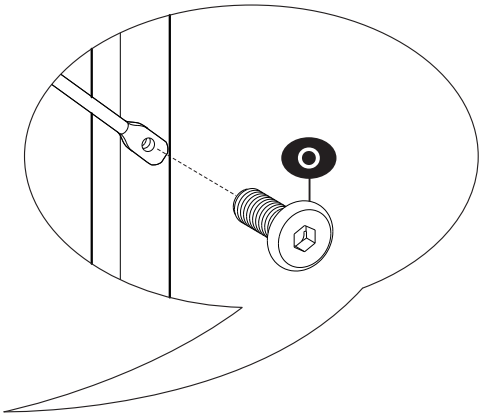

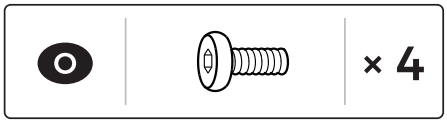

5

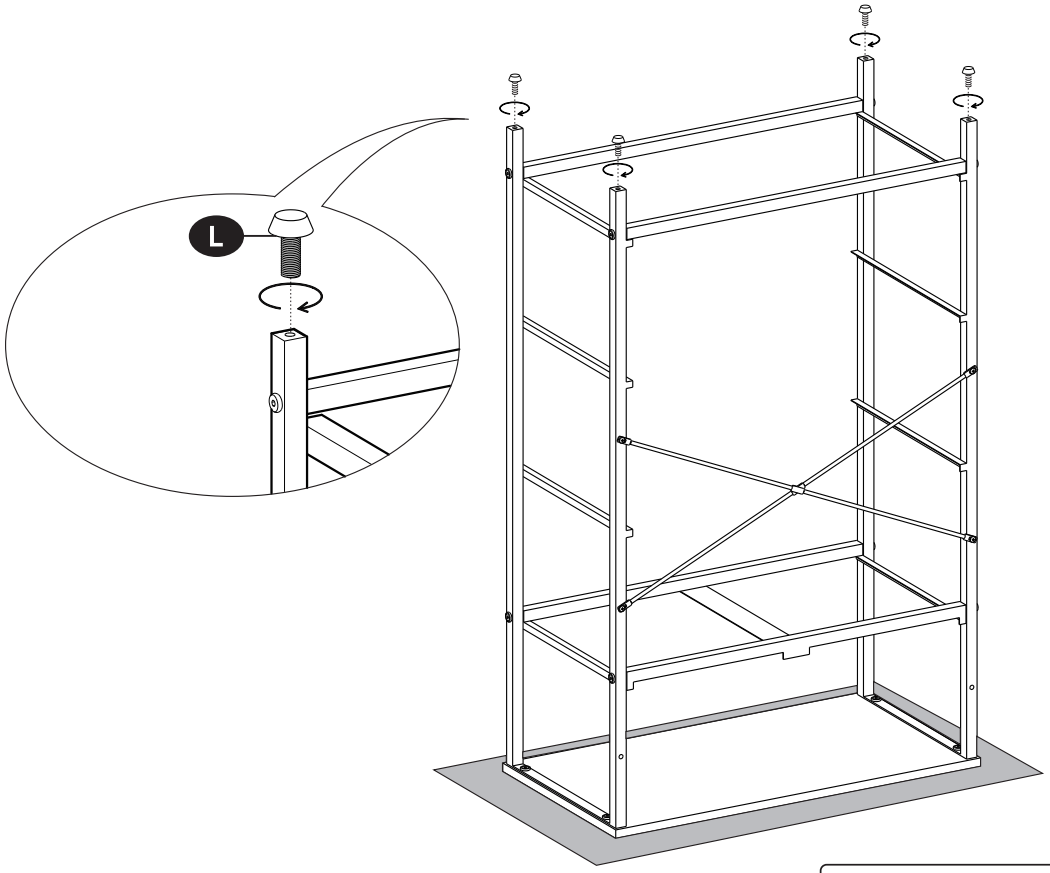

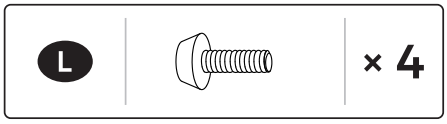

6

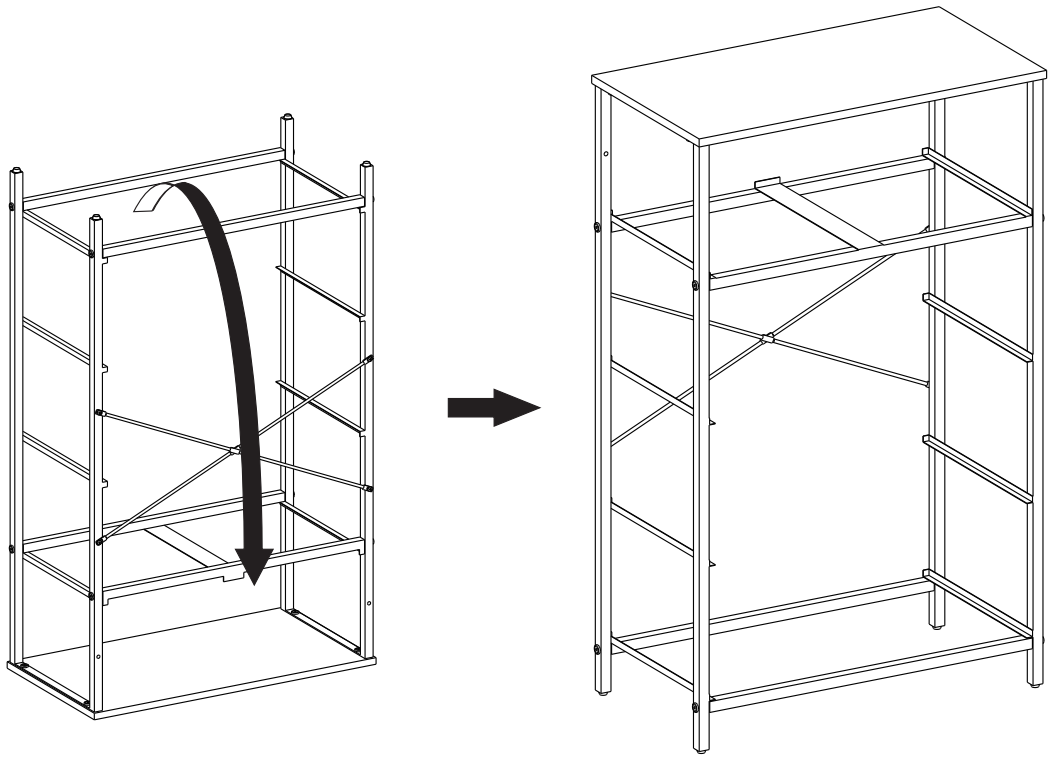

7

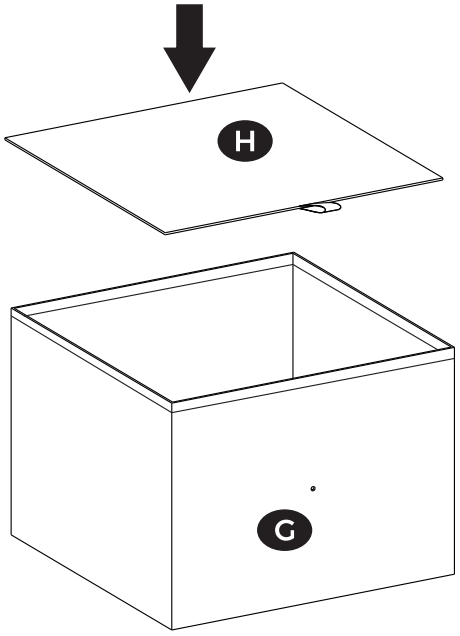

× 2

8

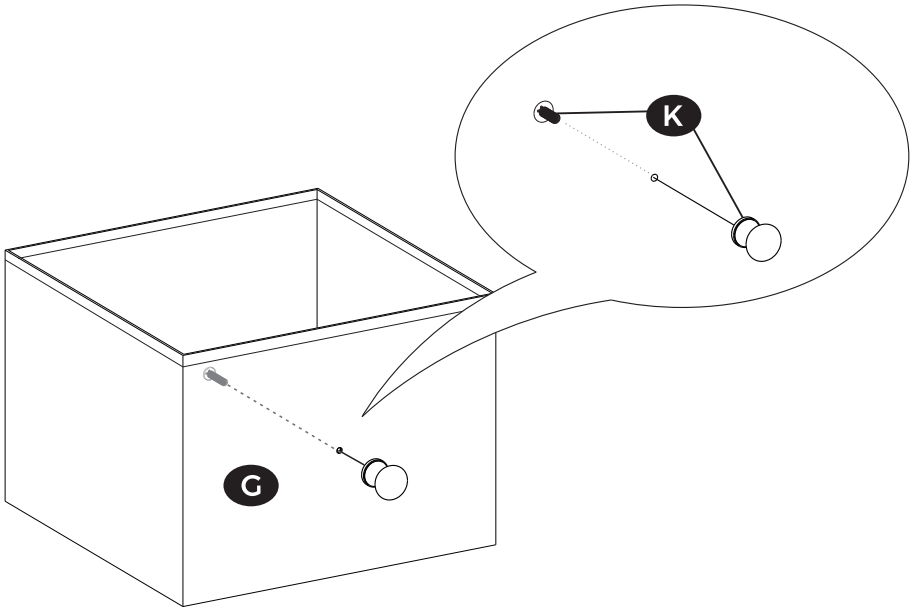

× 2

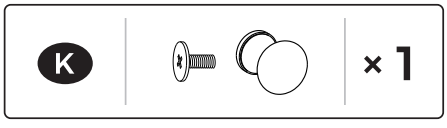

9

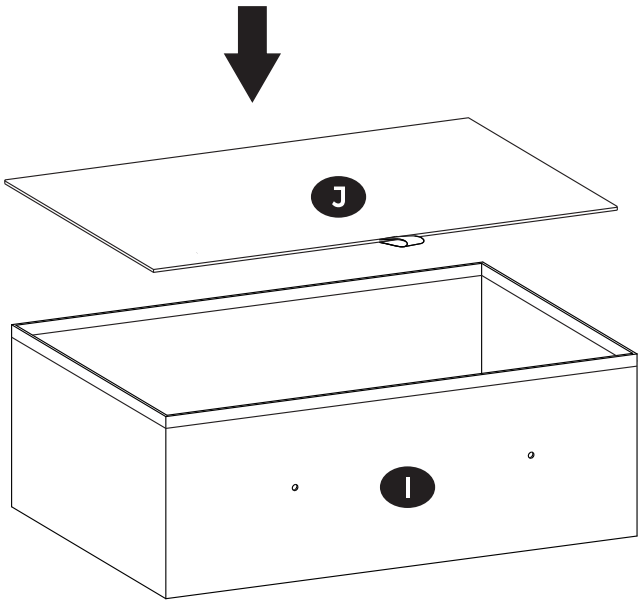

× 3

10

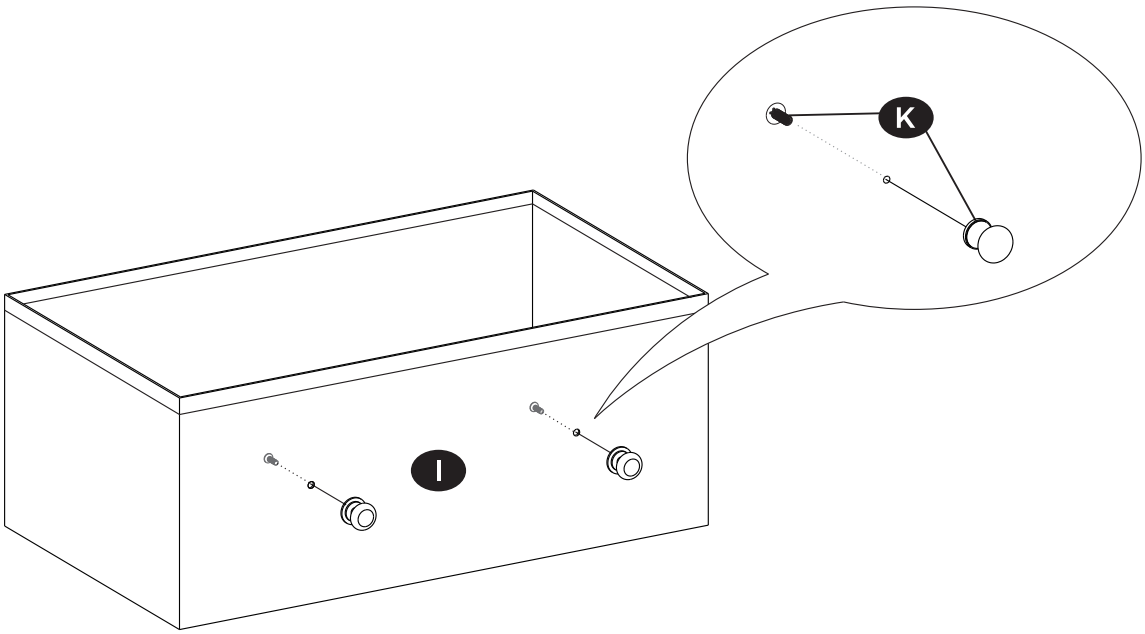

× 3

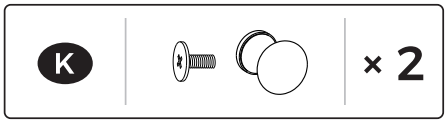

11

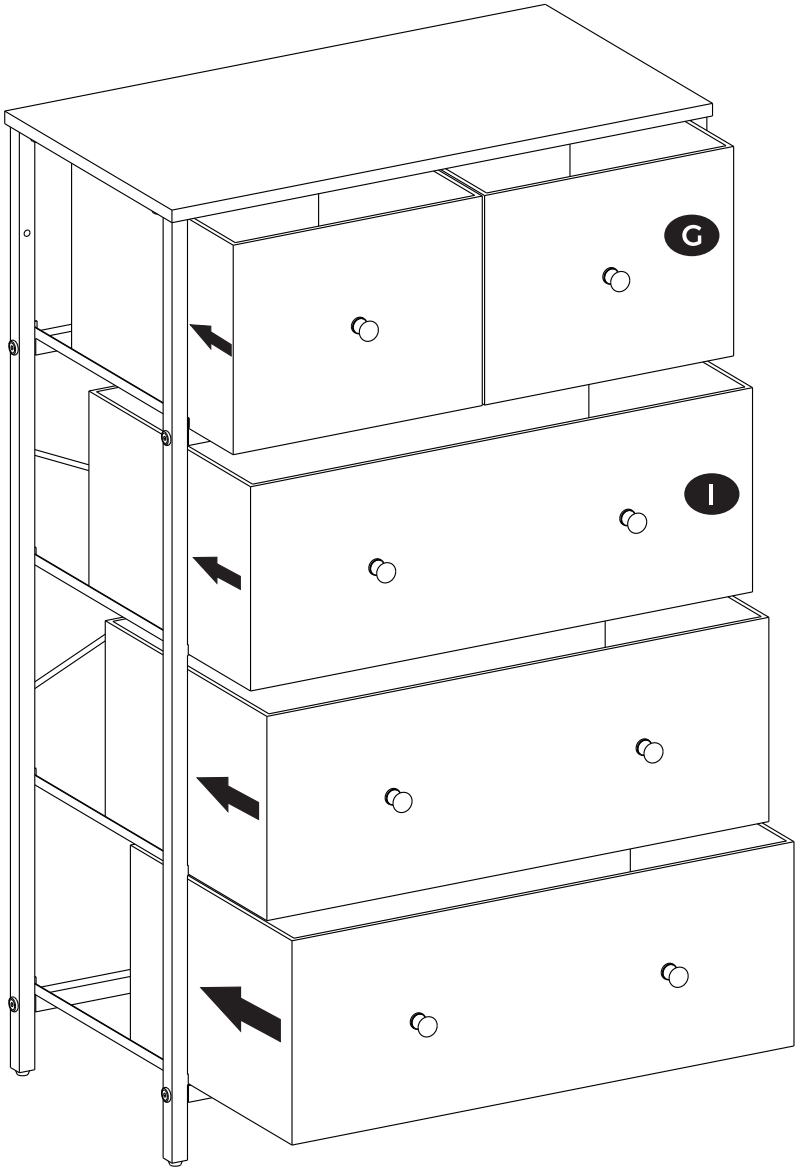

12

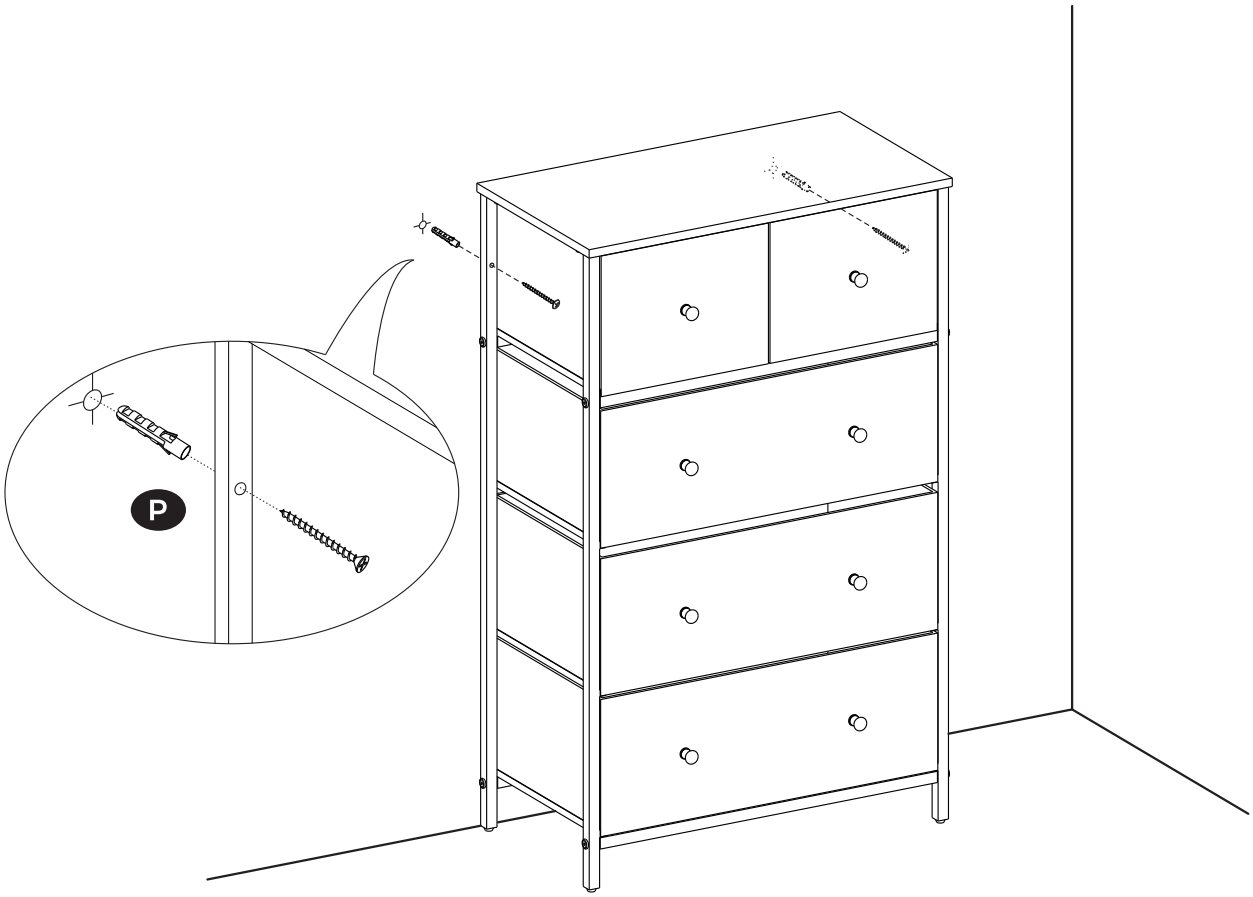

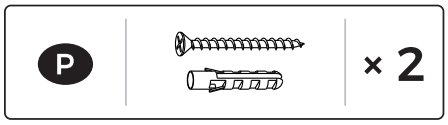

CZ
Aby se zabránilo převrácení výrobku a možnému zranění nebo poškození,
zajistěte před použitím výrobek ke zdi pomocí přiložené sady proti převrácení.
SK
Aby sa zabránilo prevráteniu výrobku a možnému zraneniu alebo poškodeniu, pred
použitím pripevnite výrobok k stene pomocou priloženej súpravy proti prevráteniu.
GB
To prevent the product from tipping over and causing personal injuries or potential
damage, be sure to secure the product to the wall with the included anti-tip kit before use.
DE
Um zu vermeiden, dass das Produkt umkippt und Verletzungen oder Sachschäden verursacht,
befestigen Sie das Produkt vor dem Gebrauch bitte unbedingt mit dem mitgelieferten Kippschutz an der Wand.
HU
A termék felborulásának és a személyi sérülések vagy károk elkerülése érdekében a
használat előtt rögzítse a terméket a falhoz a mellékelt borulásgátló készlettel.
RO
Pentru a preveni răsturnarea produsului și producerea de răni sau posibile daune,
fixați produsul de perete cu kitul anti-răsturnare inclus, înainte de utilizare.
UA
Щоб запобігти перекиданню виробу та можливим травмам або пошкодженням,
перед використанням обов'язково закріпіть виріб до стіни за допомогою наданого комплекту проти перекидання.
FR
Pour éviter de vous blesser ou que votre matériel soit endommagé en cas de basculement du
produit, avant l'utilisation, veuillez impérativement fixer le produit au mur avec le dispositif anti-basculement fourni.

⚠ CZ

MONTÁŽNÍ POKYNY

1. Pečlivě ověřte, zda díly před montáží nechybí nebo nejsou poškozené.
2. Při montáži dejte pozor na přítomnost dětí, aby nedošlo k vdechnutí, spolknutí malých dílů nebo poranění.
3. Před sestavením nebo použitím výrobku si pečlivě přečtěte celý návod. Dodržujte důsledně uvedené pokyny a návod uschovejte, aby byl k dispozici v případě potřeby.
4. Aby nedošlo k poškrábání, sestavujte nábytek na měkkém podkladu – např. na koberci.
5. Tento výrobek musí být trvale připevněn na stěnu pomocí přiložených držáků, aby nedošlo ke smrtelnému zranění, kdyby se sklopil. Sada obsahuje pouze šroubky pro upevnění držáků zabraňujících sklopení k výrobku. Ohledně správného typuvrutů/hmoždinek pro daný typ stěny se obraťte na vhodný obchodnebo železářství.
6. Šrouby během instalace neutahujte. Po instalaci všech šroubů je rovnoměrně utáhněte.

POKYNY K POUŽÍVÁNÍ

1. K čištění používejte pouze měkký hadřík a prostředky k tomu určené.
2. Nepoužívejte na místech s nadměrným výskytem vlhkosti nebo teploty.
3. Na komodu nestoupejte, nesedejte ani jí nepřetěžujte.
4. Nepoužívejte komodu k jinému účelu, než je určená.
5. Poškozený výrobek dále nepoužívejte.

⚠ SK

MONTÁŽNE POKYNY

1. Starostlivo overte, či diely pred montážou nechýbajú alebo nie sú poškodené.
2. Pri montáži dajte pozor na prítomnosť detí, aby nedošlo k vdýchnutiu, prehltnutiu malých dielov alebo poraneniu.
3. Pred zostavením alebo použitím výrobku si starostlivo prečítajte celý návod. Dodržujte dôsledne uvedené pokyny a návod uschovajte, aby bol k dispozícii v prípade potreby.
4. Aby nedošlo k poškriabaniu, zostavujte nábytok na mäkkom podklade – napr. na koberci.
5. Tento výrobok musí byť trvalo pripevnený na stenu pomocou priložených držiakov, aby nedošlo k smrteľnému zraneniu, keby sa sklopil. Sada obsahuje iba skrutky na upevnenie držiakov zabraňujúcich sklopenie k výrobku. Ohľadom správneho typu vrútov/hmoždiniek pre daný typ steny sa obráťte na vhodný obchod alebo železiarstvo.
6. Skrutky počas inštalácie neuťahujte. Po inštalácii všetkých skrutiek ich rovnomerne utiahnite.

POKYNY NA POUŽÍVANIE

1. Na čistenie používajte iba mäkkú handričku a prostriedky na to určené.
2. Nepoužívajte na miestach s nadmerným výskytom vlhkosti alebo teploty.
3. Na komodu nestúpajte, nesadajte ani ju nepreťažujte.
4. Nepoužívajte komodu na iný účel, než je určená.
5. Poškodený výrobok ďalej nepoužívajte.

⚠ GB

ASSEMBLY INSTRUCTIONS

1. Carefully check for missing or damaged parts before assembly.
2. Pay attention to the presence of children during assembly to avoid inhalation, swallowing of small parts or injury.
3. Please read the entire manual carefully before assembling or using the product. Follow the instructions carefully and keep the manual so that it is available when needed.
4. To avoid scratches, assemble the furniture on a soft surface - e.g. on a carpet.
5. This product must be permanently attached to the wall using the included brackets to prevent fatal injury if it falls. T he kit contains only the screws for fixing the anti-theft bracket folding to the product. For the correct type of screws/dowels for a given type of wall, consult a suitable store or hardware store.
6. Do not tighten the screws during installation. After installing all the screws tighten them evenly.

INSTRUCTIONS FOR USE

1. Use only a soft cloth and products intended for cleaning.
2. Do not use in places with excessive moisture or temperature.
3. Do not step on, sit on or overload the dresser.
4. Do not use the dresser for a purpose other than its intended purpose.
5. Do not continue to use a damaged product.

⚠ DE

MONTAGEANLEITUNG

1. Überprüfen Sie vor dem Zusammenbau sorgfältig, ob Teile fehlen oder beschädigt sind.
2. Achten Sie beim Zusammenbau auf die Anwesenheit von Kindern, um Einatmen, Verschlucken von Kleinteilen oder Verletzungen zu vermeiden.
3. Bitte lesen Sie das gesamte Handbuch sorgfältig durch, bevor Sie das Produkt zusammenbauen oder verwenden. Befolgen Sie die Anweisungen sorgfältig und bewahren Sie das Handbuch auf, damit es bei Bedarf verfügbar ist.
4. Um Kratzer zu vermeiden, montieren Sie die Möbel auf einer weichen Unterlage – z.B. auf dem Teppich.
5. Dieses Produkt muss mit den mitgelieferten Halterungen dauerhaft an der Wand befestigt werden, um tödliche Verletzungen bei einem Sturz zu verhindern. Das Kit enthält nur die Schrauben zur Befestigung der Diebstahlsicherungshalterungen Falten zum Produkt. Informationen zum richtigen Schrauben-/Dübeltyp für einen bestimmten Wandtyp erhalten Sie in einem geeigneten Fachgeschäft oder Baumarkt.
6. Ziehen Sie die Schrauben während der Installation nicht fest. Nachdem alle Schrauben angebracht wurden ziehen Sie sie gleichmäßig fest.

GEBRAUCHSANLEITUNG

1. Verwenden Sie nur ein weiches Tuch und zur Reinigung vorgesehene Produkte.
2. Nicht an Orten mit übermäßiger Feuchtigkeit oder Temperatur verwenden.
3. Treten Sie nicht auf die Kommode, setzen Sie sich nicht darauf und überlasten Sie sie nicht.
4. Benutzen Sie die Kommode nicht für einen anderen als den vorgesehenen Zweck.
5. Verwenden Sie ein beschädigtes Produkt nicht weiter.

⚠ HU

ÖSSZESZERELÉSI UTASÍTÁSOK

1. Összeszerelés előtt gondosan ellenőrizze, hogy nincsenek-e hiányzó vagy sérült alkatrészek.
2. Ügyeljen a gyermekek jelenlétére az összeszerelés során, hogy elkerülje a belélegzést, az apró alkatrészek lenyelését vagy a sérüléseket.
3. Kérjük, a termék összeszerelése vagy használata előtt figyelmesen olvassa el a teljes kézikönyvet. Gondosan kövesse az utasításokat, és őrizze meg a kézikönyvet, hogy szükség esetén elérhető legyen.
4. A karcolások elkerülése érdekében a bútorokat puha felületre - pl.
5. Ezt a terméket tartósan a falhoz kell rögzíteni a mellékelt konzolokkal, hogy elkerülje a leeséskor bekövetkező halálos sérüléseket. A készlet csak a lopásgátló konzolok rögzítéséhez szükséges csavarokat tartalmazza összecsukható a termékhez. Az adott faltípushoz megfelelő csavarok/dübelek kiválasztásához keresse fel a megfelelő boltot vagy vaskereskedést.
6. Telepítés közben ne húzza meg a csavarokat. Az összes csavar beszerelése után húzza meg őket egyenletesen.

HASZNÁLATI UTASÍTÁS

1. Csak puha kendőt és tisztításra szánt termékeket használjon.
2. Ne használja olyan helyen, ahol túl magas a nedvesség vagy a hőmérséklet.
3. Ne lépjen rá, ne üljön rá, és ne terhelje túl a komódot.
4. Ne használja a komódot a rendeltetésétől eltérő célra.
5. Sérült terméket ne használjon tovább.

⚠ RO

INSTRUCȚIUNI DE MONTAJ

1. Verificați cu atenție piesele lipsă sau deteriorate înainte de asamblare.
2. Acordați atenție prezenței copiilor în timpul asamblarii pentru a evita inhalarea, înghițirea pieselor mici sau rănirea.
3. Vă rugăm să citiți cu atenție întregul manual înainte de a asambla sau utiliza produsul. Urmați instrucțiunile cu atenție și păstrați manualul astfel încât să fie disponibil atunci când este necesar.
4. Pentru a evita zgârieturile, asamblați mobilierul pe o suprafață moale - de ex.
5. Acest produs trebuie să fie atașat permanent de perete folosind suporturile incluse pentru a preveni rănirea mortală în caz de cădere. Kitul contine doar suruburi pentru fixarea consolelor antifurt pliere la produs. Pentru tipul corect de șuruburi/dibluri pentru un anumit tip de perete, consultați un magazin adecvat sau un magazin de hardware.
6. Nu strângeți șuruburile în timpul instalării. După instalarea tuturor șuruburilor strângeți-le uniform.

INSTRUCȚIUNI DE UTILIZARE

1. Folosiți numai o cârpă moale și produse destinate curățării.
2. Nu utilizați în locuri cu umiditate sau temperatură excesivă.
3. Nu călcați, nu vă așezați și nu supraîncărcați comoda.
4. Nu utilizați comoda în alt scop decât scopul pentru care a fost prevăzut.
5. Nu continuați să folosiți produsul deteriorat.

⚠ UA

ІНСТРУКЦІЯ З МОНТАЖУ

1. Уважно перевірте, чи немає відсутніх або пошкоджених частин перед складанням.
2. Слідкуйте за присутністю дітей під час збирання, щоб уникнути вдихання, проковтування дрібних частин або травм.
3. Будь ласка, уважно прочитайте весь посібник перед складанням або використанням продукту. Ретельно дотримуйтесь інструкцій і зберігайте посібник, щоб він був доступним у разі потреби.
4. Щоб уникнути подряпин, складайте меблі на м'якій поверхні, наприклад, на килимі.
5. Цей виріб необхідно міцно прикріпити до стіни за допомогою кронштейнів, що входять у комплект, щоб запобігти смертельним травмам у разі падіння. У комплект входять тільки гвинти для кріплення протиугінних кронштейнів складання до виробу. Щоб дізнатися правильний тип шурупів/дюбелів для даного типу стіни, зверніться до відповідного магазину чи будівельного магази
6. Не затягуйте гвинти під час встановлення. Після встановлення всіх гвинтів затягніть їх рівномірно.

ІНСТРУКЦІЯ З ВИКОРИСТАННЯ

1. Використовуйте лише м'яку тканину та засоби, призначені для чищення.
2. Не використовуйте в місцях із надмірною вологістю чи температурою.
3. Не наступайте, не сідайте і не перевантажуйте комод.
4. Не використовуйте комод не за призначенням.
5. Не використовуйте пошкоджений виріб.

⚠ FR

INSTRUCTIONS DE MONTAGE

1.Vérifiez attentivement que les pièces ne manquent pas et ne sont pas endommagées avant le montage.
2.Pendant le montage, faites attention à la présence d'enfants pour éviter l'inhalation, l'ingestion de petites pièces ou les blessures.
3.Avant d'assembler ou d'utiliser le produit, lisez attentivement tout le manuel. Respectez strictement les instructions indiquées et conservez le manuel pour pouvoir le consulter ultérieurement si nécessaire.
4.Pour éviter les rayures, assemblez le meuble sur une surface douce – par exemple sur un tapis.
5.Ce produit doit être fixé en permanence au mur à l'aide des supports fournis afin d'éviter des blessures mortelles en cas de basculement. Le kit comprend uniquement les vis permettant de fixer les supports de sécurité au produit. Pour le type de vis/chevilles adapté au type de mur, adressez-vous à un magasin spécialisé ou une quincaillerie.
6.Ne serrez pas les vis pendant l'installation. Après avoir installé toutes les vis, serrez-les uniformément.

INSTRUCTIONS D'UTILISATION

1.Pour le nettoyage, utilisez uniquement un chiffon doux et des produits adaptés.
2.N'utilisez pas le meuble dans des endroits présentant une humidité ou une température excessives.
3.Ne montez pas, ne vous asseyez pas et ne surchargez pas la commode.
4.N'utilisez pas la commode à d'autres fins que celles prévues.
5.N'utilisez pas un produit endommagé.